CFMOTO

CFORCE 625

OMISTAJAN OPAS

LUE TÄMÄ KÄSIKIRJA HUOLELLISESTI

Sisältää tärkeitä turvallisuustietoja.
Ajoneuvolla ajo kielletty alle 15-vuotiailta.
Ajoneuvossa matkustus kielletty alle 12-vuotiailta

SISÄLLYSLUETTELO

Esipuhe..... 1
Tervetuloa.....1
Merkkisanat.....2
Johdanto..... 7
Ajoneuvon runkonumero 7
Tekniset tiedot: 8
Käyttäjän turvallisuus..... 14
Tunne ajoneuvosi 14
Laitteiden muutokset 15
Vältä palovammoja kuumista osista 16
Perävaunun vetäminen 16
Turvallisuuskoulutus.....17
Varoitukset vaarallisesta käytöstä 17
Turvallinen ajovarustus 41
Turvatarrat ja sijainnit 42
Ominaisuudet ja hallintalaitteet..... 49
Vasemman käden kytkimet 49
Oikeanpuoleiset hallintalaitteet 53
Jalkasäätimet 58

Ajoneuvon ominaisuudet 60
Vinssin käyttöä koskevat yleiset varotoimet 67
CVT-järjestelmä 70
Kuinka välttää CVT-vetohihnan ja komponenttien vikaantuminen 71
Kojelaudan ilmaisimet ja varoitukset 73
Kojelaudan navigointi / Asetukset / Säädöt 80
Ajoneuvon käyttö 81
Sisäänajo. 81
Ajoa edeltävä tarkastus 83
Moottorin käynnistäminen 84
Vaihdevalitsimen toiminta 86
Kuorman vetäminen ja hinaus 89
Kuormituksen jakaminen 91
Ajaminen turvallisesti 97
Huolto 113
Kuormittavan käytön määrite: 113
Määräaikaishuollon aikataulu ja kuvake-avain 114
Huoltomenettelyt 115
Puhdistus ja varastointi 157
Ajoneuvon kuljettaminen 161

Ajoneuvon ongelmat ja niiden ratkaisut 162
Starttimoottori ei pyöri 162
Moottori pitää ääntä 162
Moottori sammuu tai menettää tehoa 163
Startti pyörii, moottori ei käynnisty 164
Jälkisytytys 165
Moottori käy huonosti 165
EFI-toimintahäiriön merkkivalo 167
EPS-toimintahäiriön merkkivalo 168
Ilmoitukset 171
Ilmoitus kuljettajien altistumisesta melutasolle 171
Tärinäilmoitus 172
CFMOTON RAJOITETTU TAKUU 173
ATV-FINLAND/ATV-SWEDEN TAKUU 178
HUOLTO-OHJELMA 180

Esipuhe

Tervetuloa

Kiitos CFMOTO-ajoneuvon ostamisesta ja tervetuloa maailmanlaajuiseen CFMOTO-harrastajien perheeseen. Muista käydä osoitteessa www.cfmoto.com, niin saat viimeisimmät uutiset, uusien tuotteiden esittelyt,tulevat tapahtumat ja paljon muuta.

CFMOTO kehittää, valmistaa, markkinoi ja toimittaa maailman luotettavimpia ja kustannustehokkaimpia moottoripyöriä, skoottereita, maastoajoneuvoja, hyötyajoneuvoja, veneitä ja powersports moottoreita. Vuonna 1989 perustettu ja yhdessä yli 1200 kumppanin kanssa CFMOTO on kehittänyt 98 kulkuneuvomallia ja 51 moottorimallia, joita jaetaan yli 70 maahan ja alueelle. CFMOTO on nousemassa yhdeksi maailman edistyneimmäksi Powersport alan toimijaksi ja tulee toimittamaan ylivoimaisia tuotteita jälleenmyyjille ja faneille maailmanlaajuisesti.

Noudata tämän käyttöoppaan ohjeita ja suosituksia, jotta ajoneuvosi käyttö olisi turvallista ja miellyttävää.

Oppaasi sisältää ohjeet pieniä huoltotoimenpiteitä varten. Tietoja suurista korjauksista on esitetty CFMOTO-huolto-oppaassa. CFMOTO-jälleenmyyjäsi tuntee ajoneuvosi parhaiten ja haluaa varmistaa että olet täysin tyytyväinen laitteeseesi. Ole yhteydessä jälleenmyyjään kaikkien huoltotarpeidesi kanssa takuuaikana ja sen jälkeen.

Merkkisanat

Huomiosana kiinnittää huomiota turvallisuusviestiin tai omaisuusvahinkoja koskeviin viesteihin ja osoittaa vaaran vakavuuden asteen tai tason. Tämän käsikirjan huomiosanat ovat VAROITUS, HUOMIO ja TIEDOKSI tai HUOMAUTUS.

Tutustu kaikkiin lakeihin ja määräyksiin, jotka koskevat tämän ajoneuvon käyttöä alueellasi. Suosittelemme, että noudatat tarkasti omistajan käsikirjassa esitettyä suositeltua huolto-ohjelmaa. Ennakoiva huolto-ohjelma on suunniteltu varmistamaan, että kaikki ajoneuvosi kriittiset komponentit tarkastetaan perusteellisesti tietyin väliajoin.

Seuraavat merkkisanat ja symbolit näkyvät tässä käyttöoppaassa ja ajoneuvossasi. On kyse turvallisuudestasi, kun näitä sanoja ja symboleja käytetään. Tutustu niiden merkityksiin ennen käyttöoppaan lukemista.

⚠VAROITUS

Tämä turvallisuushälytys ja kuvake ilmaisevat mahdollisen vaaran, joka voi johtaa vakavaan loukkaantumiseen tai kuolemaan.

⚠HUOMIO

Tämä turvahälytys ja kuvake ilmaisevat mahdollisen vaaran, joka voi johtaa lieviin tai kohtalaisiin henkilövahinkoihin ja / tai ajoneuvon vaurioitumiseen.

HUOMAUTUS

Tämä huomautus ilman kuvaketta ilmaisee tilanteen, joka voi vahingoittaa ajoneuvoa.

TIEDOKSI

Tiedoksi ilmoittaa sinulle tärkeistä tiedoista tai ohjeista.

ESIPUHE

VAROITUS

Ajoneuvon vääränlainen käyttö voi johtaa VAKAVIIN VAMMOIHIN tai KUOLEMAAN

ÄLÄ KOSKAAN AJA:

- Tutustumatta omistajan käsikirjaan ja pika-aloitusoppaaseen
- Useammalla matkustajalla kuin määrätty.
- PÄIHTEIDEN vaikutuksen alaisena.
- Ei-CFMOTO-hyväksytyillä lisävarusteilla.

MUISTA AINA:

- Pidä kädet ja jalat ajoneuvon sisällä.
- Vähennä nopeutta ja ole erityisen varovainen kuljettaessasi matkustajaa.
- Aja hitaasti pakittaessasi, vältä äkillisiä käännöksiä tai äkillisiä jarrutuksia.
- Varmista, että matkustaja lukee ja ymmärtää kaikki turvatarrat.
- Tarkkaile oksia tai muita vaaroja, jotka voivat jumittua ajoneuvoon.
- Käytä turvavyötä käytön aikana.

Etsi ja lue käyttöopas, noudata kaikkia OHJEITA ja VAROITUKSIA. Jos käyttöohje puuttuu, ota yhteys CFMOTO-jälleenmyyjään käyttöohjetta varten.

⚠VAROITUS TYYPIN I AJONEUVOISTA

(1 hengen ajoneuvo)

Ajoneuvon vääränlainen käyttö voi johtaa vakaviin vammoihin tai kuolemaan

KÄYTÄ AINA HYVÄKSYTTYÄ
Kypärää ja suojavarusteita

ÄLÄ KOSKAAN KULJETA MATKUSTAJIA

ÄLÄ KOSKAAN
aja päihteiden tai lääkkeiden vaikutuksen alaisena

⚠VAROITUS TYYPIN II AJONEUVOISTA

(2 hengen ajoneuvo)

Ajoneuvon vääränlainen käyttö voi johtaa vakaviin vammoihin tai kuolemaan

KÄYTÄ AINA HYVÄKSYTTYÄ
Kypärää ja suojavarusteita

ÄLÄ KOSKAAN KULJETA ENEMPÄÄ KUIN YHTÄ MATKUSTAJAA

ÄLÄ KOSKAAN aja päihteiden tai lääkkeiden vaikutuksen alaisena

LUE OMISTAJAN KÄSIKIRJA

SEURAA KAIKKIA OHJEITA JA VAROITUKSIA

⚠VAROITUS
Lue, ymmärrä ja noudata kaikkia tämän käyttöoppaan, kaikkien tuotetarrojen ohjeita ja turvaohjeita. Turvallisuusohjeiden laiminlyönti voi johtaa vakavaan loukkaantumiseen tai kuolemaan.

⚠VAROITUS
Tämän tuotteen moottorin pakokaasu sisältää hiilimonoksidia, joka on tappavaa kaasua ja voi aiheuttaa päänsärkyä, pyörrytystä, huonoa oloa tai tajunnan menettämisen tai jopa kuoleman.

⚠VAROITUS
Moottorikotelon kansi, jarrulevy ja äänenvaimentimen pakoputki ovat helposti kuumuvia osia pitkäaikaisen käytön jälkeen. Vältä polttamasta itseäsi kuumuviin osiin.

Johdanto

Ajoneuvon runkonumero

Merkitse ajoneuvosi tunnistenumerot alla annettuihin tiloihin. Poista vara-avain ja säilytä sitä turvallisessa paikassa. Jos molemmat avaimet katoavat, koko lukituskokoonpano on vaihdettava.

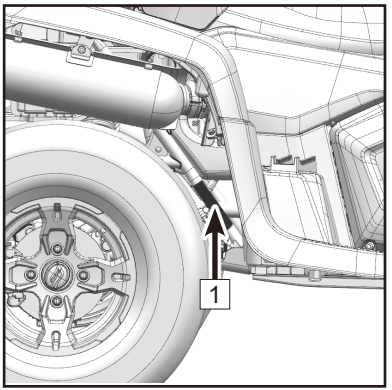

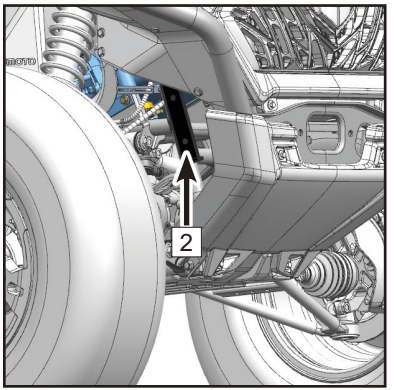

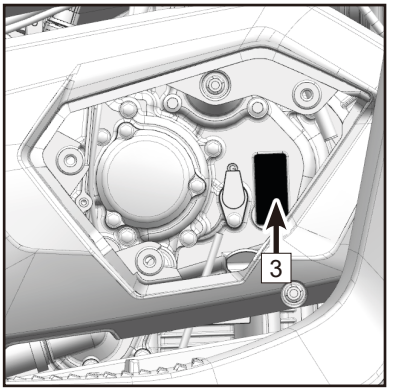

1 Ajoneuvon runkonumero: _____

2 Ajoneuvon mallinumero: _____

3 Moottorin sarjanumero: _____

Tekniset tiedot:

Osio	CFORCE 625	CFORCE 625 TOURING
	CF600ATR-2S	CF600ATR-2L
Pituus	2035 mm	2235 mm
Leveys	1180 mm	1180 mm
Korkeus	1220 mm	1390 mm
Akseliväli	1280 mm	1480 mm
Maavara	270 mm	
Kääntösäde	3625 mm	3700 mm
Kuivapaino	395 kg	400 kg
Etutelineen kantavuus	20 kg	
Takatelineen kantavuus	40 kg	
Suurin sallittu ajoneuvokuorma	135 kg	210 kg
Suositeltavat hinauskapasiteetit: Vetokoukun paino Perävaunun ja rahdin paino	 25 kg 300 kg	
Moottori	1-syl nestej. 4-tahti, SOHC	
Tyyppi	191S	

Osio	CFORCE 625	CFORCE 625 TOURING
	CF600ATR-2S	CF600ATR-2L
Poraus × Isku	91 mm × 89.2 mm	
Iskutilavuus	580 cm³	
Puristussuhde	10.68 : 1	
Käynnistys	Sähkökäynnistys	
Voitelu	Roiskevoitelu	
Jäähdytinneste:		
Tyyppi	Alumiinimoottoreille tarkoitettu	
Jäähdytysnesteen määrä	2.3 qt (2.18 L)	
Sekoitussuhde	50% jäähdytysnestettä / 50% tislattua vettä	
Moottoriöljy:		
Tyyppi	SAE 15W-40 /SAE 10W-40 /SAE 5W-40	
Moottoriöljyn määrä:		
Vaihtomäärä öljynsuodattimen kanssa	2.8 L (2.96 q)	

Osio	CFORCE 625	CFORCE 625 TOURING
	CF600ATR-2S	CF600ATR-2L
Takaperä öljy:		
Tyyppi	SAE 90W-GL-5	
Määrä:	200 mL	
Öljyn määrä vaihdon yhteydessä	200 mL	
Etuperä öljy:		
Tyyppi	SAE 90W-GL-5	
Määrä:	230 mL	
Öljyn määrä vaihdon yhteydessä	230 mL	
Ilmansuodatin	Paperisuodatinelementti vaahtosuodattimella	
Polttoaine	98E5	
Bensatankin tilavuus	18 L	
Varatankin polttoaineen määrä polttoainemittarin vilkkuessa’ (arvioitu)	4 L	

Osio			CFORCE 625	CFORCE 625 TOURING
			CF600ATR-2S	CF600ATR-2L
Sytytystulppa			DCPR8E/NGK	
Sytytystulpan kärkiväli			0.8 mm ~ 0.9 mm	
Voimansiirto	Vaihteisto		CVT-automaatti	
	Vaihteenvaihto / järjestys		L / H / N / R / P	
	CVT Ratio		0.67 ~ 3.02	
	Välitykset	Hidas vaihde	2.533	
		Nopea vaihde	1.35	
		Peruutus vaihde	2.071	
Runko			Teräsputkirunko	
Renkaat:				
Tyyppi			Sisärenkaaton	
Etu			25×8.0-12	
Taka			25×10.0-12	

Osio	CFORCE 625	CFORCE 625 TOURING
	CF600ATR-2S	CF600ATR-2L
Rengaspaine: Etu Taka	 0,45 bar 0,45 bar	
Jarrut:	Etu: hydrauliset levyt	
	Taka: hydraulinen levy	
Jalkajarrun tyyppi / käyttö	Yhdistetty etu-/takajarru Oikealla jalalla käytettävä	
Käsijarrun tyyppi / käyttö	Oikealla kädellä käytettävä	
Pysäköintijarrun tyyppi / käyttö	Hydraulinen pysäköintijarru Sekä käsi- että jalkakäyttö	
Jarruneste	DOT4	
Jousitus: Etujousitus Takajousitus	 Kaksois A-tukivarsi erillisjousitus Kaksois A-tukivarsi erillisjousitus	

Osio	CFORCE 625	CFORCE 625 TOURING
	CF600ATR-2S	CF600ATR-2L
Iskunvaimennin:		
Etuiskunvaimennin	Hydraulinen vaimennus / öljyvaimennin	
Takaiskunvaimennin	Hydraulinen vaimennus / öljyvaimennin	
Joustovarat:		
Edessä	160 mm	
Takana	210 mm	
Sähköjärjestelmä:		
Käynnistys	Sähkökäynnistin	
Lataus	Vaihtovirtamagneetto	
Akku	12 V / 30 Ah	
Valojärjestelmä:		
Ajovalaisin, lähivalo	LED 14.4W×2	
Ajovalaisin, kaukovalaisin	LED 28.5W×4	
Etuvalot	LED 3.6W×2	
Takavalo / Jarruvalo	LED 2.9W×2 / LED 2W×2	
Kojelauta	LED ja LCD -- ei-huollettavissa	

Käyttäjän turvallisuus

⚠VAROITUS

Tämän käyttöohjeen varoitusten laiminlyönti voi johtaa vakavaan loukkaantumiseen tai kuolemaan. Ajoneuvo ei ole lelu, ja sen käyttö voi olla vaarallista. Tämä ajoneuvo käyttäytyy eri tavalla kuin muut ajoneuvot, kuten moottoripyörät ja autot. Törmäys tai kaatuminen voi tapahtua nopeasti, jopa rutiininomaisissa liikkeissä, kuten kääntyessä, tai esteiden ylityksessä, jos et noudata asianmukaisia varotoimia. Lue tämä käyttöopas ja omaksu kaikki turvallisuusvaroitukset, varotoimet ja toimintamenetelmät ennen ajoneuvon käyttöä.

Ikärajoitukset

Tätä ajoneuvoa saa kuljettaa vain asianmukaisella ajoluvalla. Varmista tarvittava ajolupa paikalliselta ajolupia hallinnoivalta taholta.

Tunne ajoneuvosi

Ajoneuvon kuljettajana olet vastuussa henkilökohtaisesta turvallisuudestasi, muiden turvallisuudesta ja ympäristön suojelusta. Lue ja ymmärrä omistajan käsikirja, joka sisältää arvokasta tietoa kaikista ajoneuvosi ominaisuuksista, mukaan lukien turvalliset toimintatavat.

Laitteiden muutokset

Olemme huolissamme asiakkaiden- ja yleisestä turvallisuudesta. Siksi suosittelemme, että kuluttajat eivät asentaisi ajoneuvoon mitään laitteita, jotka voivat lisätä ajoneuvon nopeutta tai tehoa, tai tehdä muita muutoksia ajoneuvoon näihin tarkoituksiin. Kaikki muutokset ajoneuvon alkuperäislaitteisiin aiheuttavat merkittävän turvallisuusriskin ja lisäävät vammojen riskiä. Ajoneuvosi takuu päättyy, jos ajoneuvoon on lisätty varusteita tai jos ajoneuvoon on tehty muutoksia, jotka lisäävät sen nopeutta tai tehoa.

TIEDOKSI

Tiettyjen lisävarusteiden, kuten (mutta ei rajoittuen) niittokoneiden, terien, renkaiden, sumuttimien tai suurten telineiden, lisääminen voi muuttaa ajoneuvon käsittelyominaisuuksia. Käytä vain hyväksyttyjä lisävarusteita ja tutustu niiden toimintaan ja vaikutukseen ajoneuvossa.

Vältä palovammoja kuumista osista

Tietyt komponentit kuumenevat käytön aikana. Vältä kosketusta näiden osien kanssa käytön aikana ja pian sen jälkeen palovammojen välttämiseksi.

Perävaunun vetäminen

CFMOTO-ajoneuvo voi hinata perävaunua tiellä. Tarkista kuitenkin ettei kuorman paino ylitä ajoneuvosi enimmäiskuorman rajaa.

TIEDOKSI

CFMOTO-hyväksytty takakiinnitys on asennettava oikein ajoneuvoon perävaunujen vetämistä varten. Ajoneuvon ajaminen perävaunulla lisää huomattavasti kaatumisvaaraa etenkin kaltevilla rinteillä. Jos perävaunua käytetään ajoneuvon takana, varmista, että sen vetokoukku on yhteensopiva ajoneuvossa olevan vetokoukun kanssa. Varmista, että perävaunu on vaakasuorassa ajoneuvon kanssa. (Joissakin tapauksissa voi olla tarpeen asentaa erityinen jatke ajoneuvon vetokoukkuun.) Käytä turvaketjuja tai kaapeleita perävaunun kiinnittämiseksi ajoneuvoon.

Vähennä vauhtia perävaunua vedettäessä ja käännä asteittain. Vältä mäkiä ja maastoa. Älä koskaan yritä jyrkkiä mäkiä. Huomioi pidempi jarrutusmatka, erityisesti kaltevilla pinnoilla ja matkustajan ollessa kyydissä. Varo ettei ajoneuvo lähde luistamaan tai liukumaan.

Turvallisuuskoulutus

Kun ostit ajoneuvon, myyjä tarjosi ajoneuvon peruskäyttökoulutuksen. Sait myös painettuja materiaaleja, jotka selittävät turvallisen käytön. Sinun tulisi tarkistaa nämä tiedot säännöllisesti. Jos ostit käytetyn ajoneuvon muulta osapuolelta kuin jälleenmyyjältä, voit pyytää turvallisuuskoulutusta miltä tahansa valtuutetulta jälleenmyyjältä. Tutustu kaikkiin lakeihin ja määräyksiin, jotka koskevat ajoneuvosi käyttöä alueellasi. CFMOTO kehottaa sinua noudattamaan tarkasti omistajan käsikirjassa esitettyä suositeltua huolto-ohjelmaa. Tämä ennaltaehkäisevä huolto-ohjelma on suunniteltu varmistamaan, että kaikki ajoneuvosi kriittiset osat tarkastetaan ja huolletaan perusteellisesti tietyin väliajoin turvallisuuden takaamiseksi.

Varoitukset vaarallisesta käytöstä

Seuraavien ohjeiden ja menettelyjen noudattamatta jättäminen voi johtaa vakavaan loukkaantumiseen tai kuolemaan.

⚠VAROITUS

●Älä koskaan käytä ajoneuvoa ilman asianmukaista opastusta.

●Älä koskaan anna alle 15-vuotiaan käyttää tätä ajoneuvoa.

●Älä koskaan anna vieraan käyttää ajoneuvoa, ellei hän ole lukenut tätä käyttöohjetta, kaikkia tuotetarroja ja saanut asianmukaisen opastuksen.

●Älä koskaan käytä ajoneuvoa ilman hyväksyttyä kypärää, joka istuu oikein. Käytä aina suojalaseja (suojalaseja tai kasvosuojaimia), käsineitä, saappaita, pitkähihaista paitaa tai takkia ja pitkiä housuja.

●Älä koskaan käytä alkoholia tai päihteitä ennen ajoneuvon käyttöä tai ajoneuvon käytön aikana.

KÄYTTÄJÄN TURVALLISUUS

●Älä koskaan aja liian korkeita nopeuksia. Määritä ajonopeutesi maaston, ajo-olosuhteiden ja oman kokemuksesi mukaan

●Älä koskaan yritä keulimista, hyppyjä tai muita temppuja.

●Tarkasta ajoneuvosi aina ennen jokaista käyttöä varmistaaksesi, että se on turvallisessa toimintakunnossa.

●Noudata aina tässä käsikirjassa esitettyjä tarkastusaikatauluja ja huoltoja.

●Pidä molemmat kädet aina ohjaustangolla ja molemmat jalat ajoneuvon jalkatuilla käytön aikana.

●Aja aina hitaasti ja ole erityisen varovainen tuntemattomassa maastossa. Ole tarkkana muuttuvissa maasto-olosuhteissa.

●Älä koskaan aja liian vauhdikkaasti kovalla, liukkaalla tai pehmeällä.

●Noudata aina tässä käyttöoppaassa kuvattuja asianmukaisia käännöstoimia. Harjoittele kääntymistä pienillä nopeuksilla, ennen kuin yrität kääntyä suuremmilla nopeuksilla. Älä käänny liian nopeassa vauhdissa.

●Anna ajoneuvo aina tarkistettavaksi valtuutetulle jälleenmyyjälle, jos sillä on käynyt onnettomuus.

●Älä koskaan ylitä mäkiä, jotka ovat liian jyrkkiä ajoneuvolle tai kyvyillesi. Harjoittele pienemmillä mäillä ennen kuin yrität suurempia mäkiä.

●Noudata aina asianmukaisia menettelytapoja mäkien kiipeämiseen:

- Tarkista maasto huolellisesti, ennen kuin nouset mäelle.
- Älä koskaan nouse mäille, joissa on liian liukas tai löysä pinta.
- Siirrä painosi eteenpäin.
- Älä koskaan paina kaasua äkillisesti tai tee äkillisiä vaihteiden vaihtoja.
- Älä koskaan ylitä mäkeä suurella nopeudella.

KÄYTTÄJÄN TURVALLISUUS

●Noudata aina alamäessä ja mäillä jarruttaessa seuraavia asianmukaisia menettelytapoja:

- Tarkista maasto huolellisesti, ennen kuin aloitat laskun mäkeä alas.
- Siirrä painosi taaksepäin.
- Älä koskaan aja mäkeä alas suurella nopeudella.
- Vältä laskemasta mäkeä alaspäin kulmassa, joka saa ajoneuvon kallistumaan voimakkaasti toiselle puolelle.
- Matkusta suoraan mäkeä alas, aina kun mahdollista.

●Noudata aina mäen reunaa ajaessa seuraavia asianmukaisia menettelytapoja:

- Vältä mäkiä, joissa on liian liukas tai löysä pinta.
- Siirrä painosi ajoneuvossa ylämäen suuntaisesti.
- Älä yritä kääntää ajoneuvoa mäessä, ennen kuin olet oppinut (tasaisella alustalla) tässä oppaassa kuvatun kääntötekniikan.
- Vältä jyrkän mäen sivun ajaminen aina kun mahdollista.

●Käytä aina asianmukaisia menettelytapoja, jos pysähdyt tai lähdet valumaan taaksepäin mäkeä noustessa:

- Pysähtymisen välttämiseksi, pidä tasainen nopeus noustessa mäkeä.
- Jos pysähdyt tai lähdet valumaan taaksepäin, noudata tässä oppaassa kuvattua jarrutuksen erityismenettelyä.
- Poistu ajoneuvosta aina ylämäkeen tai toiselle sivulle, jos ajoneuvo on suunnattu suoraan ylämäkeen.
- Käännä ajoneuvo ympäri ja nouse kyytiin uudelleen tässä oppaassa kuvattujen ohjeiden mukaisesti.

KÄYTTÄJÄN TURVALLISUUS

●Tarkista aina esteet, ennen kuin ajat uudella alueella. Älä koskaan yritä ylittää suuria esteitä, kuten kiviä tai kaatuneita puita. Noudata aina asianmukaisia menettelytapoja käyttöohjeessa kuvatulla tavalla, kun liikut esteiden yli.

●Ole aina varovainen luiston tai liukumisen varalta. Liukkaalla pinnalla, kuten jäällä, kulje hitaasti ja ole erityisen varovainen luiston tai hallinnan menetyksen varalta.

●Vältä ajoneuvon käyttöä syvän tai nopeasti virtaavan veden läpi. Jos se on väistämätöntä,kulje hitaasti, tasapainota itsesi huolellisesti, vältä äkillisiä liikkeitä ja säilytä hidas ja tasainen liike eteenpäin. Älä tee äkillisiä käännöksiä, pysähtymisiä tai kaasutuksia.

●Märillä jarruilla voi olla heikentynyt pysäytyskyky. Testaa jarrut vedestä poistumisen jälkeen. Käytä niitä tarvittaessa kevyesti useita kertoja, jotta kitka voi kuivata jarrupalat.

●Tarkista aina ettei ajoneuvon takana ole esteitä tai ihmisiä peruuttaessa. Peruuttamisen ollessa turvallista, liiku hitaasti ja vältä kääntymistä terävissä kulmissa.

●Jarrulevyt voivat ylikuumentua jatkuvan jarruttelun jälkeen. Anna jarrulevyjen jäähtyä ennen huoltoa.

●Käytä aina ajoneuvollesi määritettyä rengaskokoa ja -tyyppiä sekä pidä aina oikea rengaspaine.

●Älä koskaan muokkaa ajoneuvoa asentamalla tai käyttämällä lisävarusteita väärin.

●Älä koskaan ylitä ajoneuvosi ilmoitettua kantavuutta. Kuorman on oltava asianmukaisesti jaettu ja kiinnitetty kunnolla. Vähennä nopeutta ja noudata tämän oppaan ohjeita kuorman kuljettamiseksi tai hinaamiseksi. Varaa pidempi matka jarrutukseen.

●Poista virta-avain aina, kun ajoneuvoa ei käytetä estääksesi luvattoman käytön tai tahattoman käynnistymisen.

●Lapsia tai lemmikkejä ei saa kuljettaa telineillä.

●Älä koskaan koske liikkuviin osiin, kuten pyöriin, vetoakseliin jne.

LISÄTIETOA Ajoneuvojen turvallisuudesta saat ottamalla yhteyttä jälleenmyyjään.

⚠VAROITUS

MAHDOLLINEN VAARATILANNE

Ajoneuvon käyttö ilman asianmukaista opastusta.

MITÄ VOI TAPAHTUA

Onnettomuusriski kasvaa huomattavasti, jos kuljettaja ei osaa käyttää ajoneuvoa oikein erilaisissa tilanteissa ja erilaisissa maastoissa.

KUINKA VÄLTTÄÄ VAARA

Aloittelevien ja kokemattomien kuskien tulee suorittaa jälleenmyyjän tarjoama ajoneuvon peruskäyttökoulutus. Kuljettajien tulisi säännöllisesti harjoitella käyttöoppaassa kuvattuja toimintatekniikoita.

⚠VAROITUS

MAHDOLLINEN VAARATILANNE

Tämän ajoneuvon ikäsuositusten laiminlyönti.

MITÄ VOI TAPAHTUA

Jos alle ikärajan mukainen lapsi käyttää ajoneuvoa voi seurata vakavia vammoja ja / tai kuolema. Vaikka lapsi saattaa olla suositellussa ikäryhmässä ajoneuvon käyttämiseen, hänellä ei ehkä ole taitoja, kykyjä tai arvostelukykyä, joita tarvitaan ajoneuvon turvalliseen käyttämiseen. Lapsi voi olla altis onnettomuuksille tai loukkaantumisille.

KUINKA VÄLTTÄÄ VAARA

Käyttö kielletty alle 15-vuotiailta.

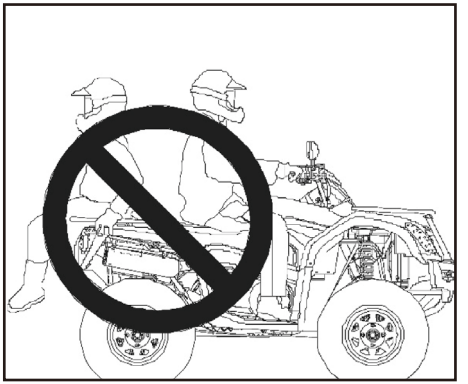

⚠VAROITUS

MAHDOLLINEN VAARATILANNE

Matkustajan kuljettaminen mönkijällä, jota ei ole suunniteltu matkustajan kuljettamiseen.

MITÄ VOI TAPAHTUA

Matkustaja voi pudota kyydistä tai joutua kosketuksiin liikkuvien osien kanssa. Molemmat tapaukset voivat johtaa vakavaan loukkaantumiseen tai kuolemaan.

KUINKA VÄLTTÄÄ VAARA

Älä koskaan salli matkustajaa mönkijään, jota ei ole suunniteltu kuljettamaan matkustajaa.

⚠VAROITUS

MAHDOLLINEN VAARATILANNE

Useamman matkustajan kuin ajoneuvolle rekisteröidyn määrän kuljettaminen

MITÄ VOI TAPAHTUA

Useamman matkustajan kuin ajoneuvolle rekisteröidyn määrän kuljettaminen vähentää huomattavasti käyttäjän kykyä tasapainottaa ja hallita mönkijää, mikä voi johtaa vakavaan loukkaantumiseen tai kuolemaan.

KUINKA VÄLTTÄÄ VAARA

Kuljeta vain sallittu määrä matkustajia.

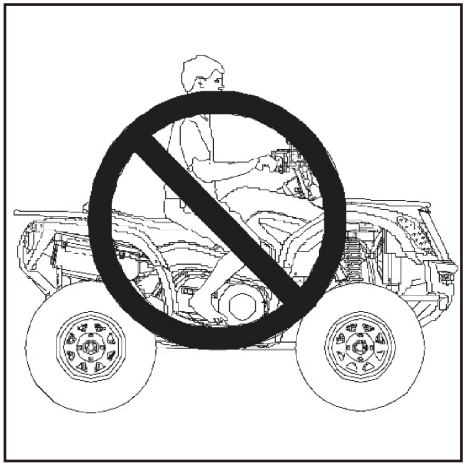

⚠**VAROITUS**

MAHDOLLINEN VAARATILANNE

Ajoneuvon käyttö ilman hyväksyttyä kypärää, suojalaseja ja suojavaatteita.

MITÄ VOI TAPAHTUA

Ajoneuvon käyttö ilman hyväksyttyä kypärää lisää vakavan pään vamman tai kuoleman riskiä onnettomuuden sattuessa. Suojalasien käyttämättä jättäminen voi johtaa onnettomuuteen ja lisätä vakavan silmävamman mahdollisuutta onnettomuuden sattuessa.

KUINKA VÄLTTÄÄ VAARA

Käytä aina hyväksyttyä kypärää, joka istuu oikein.

Käytä aina suojalaseja (suojalaseja tai kasvosuojaimia), käsineitä, pitkähihaista paitaa tai takkia ja pitkiä housuja.

⚠**VAROITUS**

MAHDOLLINEN VAARATILANNE

Ajoneuvon käyttö alkoholin tai päihteiden vaikutuksen alaisena.

MITÄ VOI TAPAHTUA

Alkoholin ja / tai päihteiden käyttö vaikuttaa vakavasti käyttäjän arviointikykyyn ajaessa. Reaktioaika voi olla hitaampi ja käyttäjän tasapaino ja tarkkaavaisuus heikentyvät.

Alkoholin ja / tai päihteiden käyttö ennen ajoneuvon käyttöä tai sen aikana voi johtaa onnettomuuteen, joka voi aiheuttaa vakavan vamman tai kuoleman.

KUINKA VÄLTTÄÄ VAARA

Älä koskaan käytä alkoholia tai päihteitä ennen ajoneuvon käyttöä tai ajoneuvon käytön aikana.

⚠VAROITUS

MAHDOLLINEN VAARATILANNE

Ajoneuvon käyttö liian suurilla nopeuksilla.

MITÄ VOI TAPAHTUA

Liiallinen nopeus lisää vaaraa menettää ajoneuvon hallinta, mikä voi johtaa onnettomuuteen.

KUINKA VÄLTTÄÄ VAARA

Käytä ajoneuvoa aina maastolle, näkyvyydelle, käyttöolosuhteille sekä kokemuksellesi sopivalla nopeudella.

⚠VAROITUS

MAHDOLLINEN VAARATILANNE

Keulimisen, hyppyjen tai muiden temppujen yrittäminen.

MITÄ VOI TAPAHTUA

Temppuyritykset lisäävät onnettomuuden mahdollisuutta.

KUINKA VÄLTTÄÄ VAARA

Älä koskaan yritä keulimista, hyppyjä tai muita temppuja.

⚠VAROITUS

MAHDOLLINEN VAARATILANNE

Ajoneuvon tarkastamatta jättäminen ennen käyttöä / Ajoneuvon kunnossapidon laiminlyönti.

MITÄ VOI TAPAHTUA

Huollon laiminlyönti lisää onnettomuuden ja laitevahinkojen mahdollisuutta.

KUINKA VÄLTTÄÄ VAARA

Tarkista ajoneuvo aina ennen jokaista käyttöä varmistaaksesi, että se on turvallisessa käyttökunnossa.

Noudata aina omistajan käsikirjassa kuvattuja tarkastus- ja huoltotoimenpiteitä ja aikatauluja.

⚠VAROITUS

MAHDOLLINEN VAARATILANNE

Käsien irrottaminen ohjaustangosta tai jalkojen jalkatuista ajon aikana.

MITÄ VOI TAPAHTUA

Jopa yhden käden tai jalan irrottaminen hallintalaitteilta voi heikentää kykyä hallita ajoneuvoa tai aiheuttaa tasapainon menetyksen ja ajoneuvosta putoamisen.

Jos kuskin jalka ei ole asetettu tukevasti jalkatukeen, se voi joutua kosketuksiin takapyörien kanssa ja johtaa onnettomuuteen tai loukkaantumiseen.

KUINKA VÄLTTÄÄ VAARA

Pidä aina molemmat kädet ohjaustangolla ja molemmat jalat ajoneuvon jalkatuilla ajon aikana.

⚠**VAROITUS**

MAHDOLLINEN VAARATILANNE

Varovaisuuden laiminlyönti ajettaessa tuntemattomassa maastossa.

MITÄ VOI TAPAHTUA

Tuntematon maasto voi sisältää yllättäviä kiviä, hyppyjä tai koloja, jotka voivat aiheuttaa hallinnan menetyksen tai kaatumisen.

KUINKA VÄLTTÄÄ VAARA

Matkusta hitaasti ja ole erityisen varovainen ajaessasi tuntematonta maastoa. Ole aina tarkkana muuttuvissa maasto-olosuhteissa.

⚠VAROITUS

MAHDOLLINEN VAARATILANNE

Varovaisuuden laiminlyönti ajettaessa haastavassa, liukkaassa tai irtomaa maastossa.

MITÄ VOI TAPAHTUA

Haastavassa, liukkaassa tai irtomaastossa ajaminen voi johtaa pidon tai hallinnan menetykseen, mikä voi johtaa onnettomuuteen tai kaatumiseen.

KUINKA VÄLTTÄÄ VAARA

Älä aja haastavassa, liukkaassa tai irtomaastossa ennen kuin olet harjoitellut ajoneuvolla ajamista tarpeeksi siirtyäksesi vaikeampiin maastoihin. Ole aina erityisen tarkkana ajaessasi haastavassa, liukkaassa tai irtomaastossa.

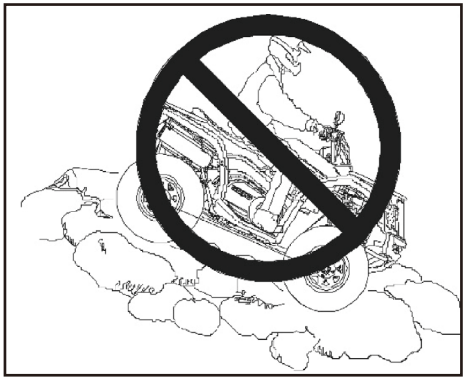

⚠VAROITUS

MAHDOLLINEN VAARATILANNE

Väärin kääntyminen.

MITÄ VOI TAPAHTUA

Virheelliset käännökset voivat johtaa hallinnan menettämiseen, törmäykseen tai kaatumiseen.

KUINKA VÄLTTÄÄ VAARA

Noudata aina asianmukaisia ohjeita omistajan käsikirjassa kuvatulla tavalla. Harjoittele kääntymistä hitailla nopeuksilla, ennen kuin yrität kääntyä suuremmilla nopeuksilla.

Älä koskaan käänny liian suurella nopeudella.

⚠VAROITUS

MAHDOLLINEN VAARATILANNE

Ajaminen jyrkille mäille.

MITÄ VOI TAPAHTUA

Harkitsematon ylämäkeen ajo voi aiheuttaa hallinnan menetyksen tai kaatumisen.

KUINKA VÄLTTÄÄ VAARA

Noudata aina mäille kiipeämistä koskevia asianmukaisia menettelyohjeita, jotka on kuvattu omistajan käsikirjassa. Älä koskaan kiipeä mäkiä, jotka ovat liian jyrkkiä mönkijälle tai kyvyillesi. Harjoittele pienemmillä mäillä ennen kuin yrität suuria. Tarkista maasto aina huolellisesti, ennen kuin nouset mäkeen.

Älä koskaan kiipeä yli 20 astetta nousevia mäkiä Älä koskaan kiipeä liukkaita tai irtomaa mäkiä.

Siirrä painosi eteenpäin. Älä koskaan tee äkkinäisiä kaasutuksia, sillä ajoneuvon keula voi nousta ja ajoneuvo kaatua ympäri.

Älä koskaan ylitä mäkeä kovalla nopeudella, sillä et voi tietää mitä mäen toisella puolella on.

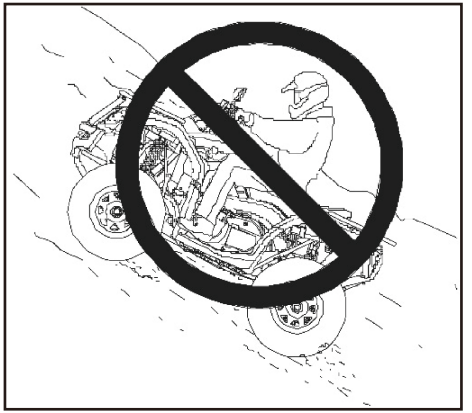

⚠VAROITUS

MAHDOLLINEN VAARATILANNE

Jyrkän alamäen lasku.

MITÄ VOI TAPAHTUA

Väärä ohjausliike alamäessä voi aiheuttaa hallinnan menetyksen tai kaatumisen.

KUINKA VÄLTTÄÄ VAARA

Älä koskaan laske mäkiä, jotka ovat liian jyrkkiä mönkijälle tai kyvyillesi. Harjoittele pienemmillä mäillä ennen kuin yrität suuria. Tarkista maasto aina huolellisesti, ennen kuin lasket mäkeä.

TIEDOKSI

Alamäkeen ajettaessa tarvitaan erityinen ajo- ja jarrutustekniikka. Tarkista aina maasto huolellisesti, ennen kuin lasket mäkeä. Siirrä painosi taaksepäin. Älä koskaan aja alas mäkeä suurella nopeudella. Vältä laskemasta mäkeä kulmassa, joka saa ajoneuvon kallistumaan voimakkaasti toiselle puolelle. Matkusta suoraan mäkeä alas aina kun mahdollista.

⚠VAROITUS

MAHDOLLINEN VAARATILANNE

Mäen reunalla ajaminen ja mäillä kääntyminen.

MITÄ VOI TAPAHTUA

Harkitsematon mäen reunalla ajaminen tai mäessä kääntyminen voi johtaa hallinnan menettämiseen tai kaatumiseen.

KUINKA VÄLTTÄÄ VAARA

Älä koskaan yritä kääntää ajoneuvoa mäessä, ennen kuin olet oppinut kääntötekniikan tasaisella alustalla, kuten käyttöohjeessa kuvataan.

Ole erityisen varovainen kääntyessäsi mäessä. Vältä jyrkän mäen sivun ajamista.

MÄEN REUNAA AJAESSA:

Noudata aina asianmukaisia ohjeita, jotka on kuvattu omistajan käsikirjassa. Vältä liukkaita ja irtomaa pohjaisia mäkiä. Pidä painosi ylämäen puolella.

⚠**VAROITUS**

MAHDOLLINEN VAARATILANNE

Pysähtyminen, valuminen tai väärin ajoneuvosta poistuminen mäessä.

MITÄ VOI TAPAHTUA

Ajoneuvo voi kaatua.

KUINKA VÄLTTÄÄ VAARA

Pidä tasainen nopeus mäkeä kiivetessä.

JOS AJONEUVO EI LIIKU ETEENPÄIN:

Päästä kaasusta. Pidä painosi ylämäen puolella. Kytke etujarru. Kun ajoneuvo on täysin pysähtynyt, käytä myös jalkajarrua ja vaihda vaihdevalitsin pysäköintiasentoon.

JOS AJONEUVO LÄHTEE VALUMAAN

Pidä paino ylämäen puolella, älä kaasuta.

Älä koskaan käytä jalkajarrua liikkuessasi taaksepäin. Kytke etujarru. Kun ajoneuvo on täysin pysähtynyt, kytke jalkajarru päälle ja vaihda vaihdevalitsin pysäköintiasentoon. Poistu ajoneuvosta ylämäkeen tai sivupuolelle, jos ajoneuvo on suunnattu suoraan ylämäkeen.

Käännä ajoneuvo ympäri ja nouse kyytiin uudelleen käyttöoppaassa kuvatulla tavalla.

⚠VAROITUS

MAHDOLLINEN VAARATILANNE

Esteiden ylitys.

MITÄ VOI TAPAHTUA

Esteiden yli ajaminen voi johtaa hallinnan menettämiseen tai kaatumiseen.

KUINKA VÄLTTÄÄ VAARA

Tarkista uusi alue ennen ajoa esteiden varalta.

Vältä ajamista suurten esteiden, kuten kivien ja kaatuneiden puiden päältä, jos mahdollista. Jos väistämistä ei voida välttää, käytä äärimmäistä varovaisuutta ja noudata aina omistajan käsikirjassa annettuja ohjeita.

⚠VAROITUS

MAHDOLLINEN VAARATILANNE

Liirto

MITÄ VOI TAPAHTUA

Liirto voi johtaa hallinnan menettämiseen. Jos pito palaa yllättäen, ajoneuvo voi kaatua.

KUINKA VÄLTTÄÄ VAARA

Liukkaalla alustalla, kuten jäällä, kulje hitaasti ja ole erityisen varovainen liirron tai hallitsemattomuuden vähentämiseksi.

⚠VAROITUS

MAHDOLLINEN VAARATILANNE

Ajoneuvon ylikuormitus tai rahdin kuljettaminen / hinaaminen väärin.

MITÄ VOI TAPAHTUA

Ylikuormitus ja hinaus voivat aiheuttaa muutoksia ajoneuvon käsittelyssä, mikä voi johtaa hallinnan menettämiseen tai onnettomuuteen.

KUINKA VÄLTTÄÄ VAARA

Älä koskaan ylitä tälle ajoneuvolle ilmoitettua kantavuutta.

Kuorman tulee olla oikein jaettu ja kiinnitetty kunnolla. Vähennä nopeutta, kun kuljetat kuormaa tai vedät perävaunua. Varaa pidempi jarrutusmatka. Noudata aina omistajan käsikirjan ohjeita kuorman kuljettamiseksi tai perävaunun vetämiseksi.

⚠VAROITUS

MAHDOLLINEN VAARATILANNE

Syvän tai nopeasti virtaavan veden ylitys.

MITÄ VOI TAPAHTUA

Renkaat voivat kellua aiheuttaen pidon ja hallinnan menetyksen, mikä johtaa onnettomuuteen tai kaatumiseen.

KUINKA VÄLTTÄÄ VAARA

Vältä ajoneuvon käyttöä syvässä tai nopeasti virtaavassa vedessä. Jos on väistämätöntä päätyä veteen, joka ylittää suositellun enimmäissyvyyden, kulje hitaasti, pidä tasapaino huolellisesti, vältä äkillisiä liikkeitä ja ylläpidä hidasta ja tasaista eteenpäin suuntautuvaa liikettä. Älä tee äkillisiä käännöksiä, pysähtymisiä tai kaasutuksia. Märillä jarruilla voi olla heikentynyt pysäytyskyky. Testaa jarrut aina poistuttuasi vedestä. Käytä tarvittaessa jarruja useita kertoja kuivataksesi jarrupalat.

⚠VAROITUS

MAHDOLLINEN VAARATILANNE

Harkitsematon peruutus.

MITÄ VOI TAPAHTUA

Ajoneuvo voi törmätä esteeseen tai henkilöön ja johtaa vakavaan loukkaantumiseen.

KUINKA VÄLTTÄÄ VAARA

Ennen kuin vaihdat peruutusvaihteelle, tarkista aina, onko ajoneuvon takana esteitä tai ihmisiä. Kun on turvallista edetä, peruuta hitaasti.

⚠VAROITUS

MAHDOLLINEN VAARATILANNE

Ajoneuvon käyttö väärillä renkailla tai väärällä ja epätasaisella rengaspaineella.

MITÄ VOI TAPAHTUA

Vääränlaisten renkaiden käyttö tai ajoneuvon käyttö väärällä tai epätasaisella rengaspaineella voi johtaa hallinnan menettämiseen tai onnettomuuteen.

KUINKA VÄLTTÄÄ VAARA

Käytä aina ajoneuvon omistajan käsikirjassa määritettyä kokoa ja tyyppiä. Pidä aina oikea rengaspaine.

⚠VAROITUS

MAHDOLLINEN VAARATILANNE

Ajoneuvon käyttö sopimattomilla muutoksilla.

MITÄ VOI TAPAHTUA

Lisävarusteiden väärä asennus tai ajoneuvon muuttaminen voi aiheuttaa muutoksia käsittelyssä, joka voi johtaa onnettomuuteen.

KUINKA VÄLTTÄÄ VAARA

Älä koskaan muokkaa ajoneuvoa asentamalla tai käyttämällä sopimattomia lisävarusteita. Kaikkien ajoneuvoon lisättyjen osien ja lisävarusteiden on oltava alkuperäisiä osia tai vastaavia komponentteja, jotka on suunniteltu käytettäväksi tässä ajoneuvossa, ja ne on asennettava ja käytettävä hyväksyttyjen ohjeiden mukaisesti. Kysy lisätietoja jälleenmyyjältäsi.

⚠VAROITUS

MAHDOLLINEN VAARATILANNE

Jäällä ajaminen.

MITÄ VOI TAPAHTUA

Voi tapahtua vakava loukkaantuminen tai kuolema, jos ajoneuvo ja / tai käyttäjä putoavat jään läpi.

KUINKA VÄLTTÄÄ VAARA

Älä koskaan käytä ajoneuvoa jäällä.

⚠**VAROITUS**

MAHDOLLIUNEN VAARATILANNE

Vaarallisten aineiden väärä käsittely ja hävittäminen.

MITÄ VOI TAPAHTUA

Voi vahingoittaa ympäristöä.

KUINKA VÄLTTÄÄ VAARA

OLE AINA YMPÄRISTÖVASTUULLINEN

Noudata virallisia ohjeita vaarallisten aineiden, kuten moottoriöljyn, polttoaineen, moottorin jäähdytysnesteen, konenesteen ja rasvan asianmukaisesta hävittämisestä.

Älä koskaan hävitä vaarallisia aineita vastuuttomasti valuttamalla niitä viemäriin, maahan tai pohjaveteen tai vesistöihin. Näiden menettelyjen laiminlyönti voi vahingoittaa vakavasti ympäristöä.

Noudata lakisääteisiä määräyksiä ja ohjeita näitä hävitettäessäsi: tyhjät polttoainesäiliöt, jäähdytysvesi (jäähdytysneste), öljy, rasva; polttoaine- / öljysuodattimet; akku; moottori; koneiden tarvikkeet; ja pakkausmateriaalit.

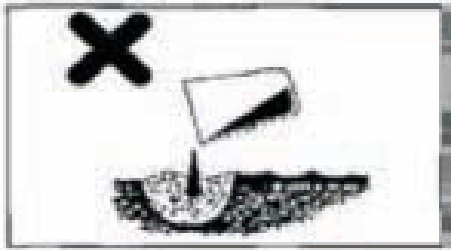

KÄYTTÄJÄN TURVALLISUUS

⚠VAROITUS

Avainten jättäminen virtalukkoon voi johtaa ajoneuvon luvattomaan käyttöön, mikä voi johtaa vakavaan loukkaantumiseen tai kuolemaan. Poista virta-avain aina, kun ajoneuvoa ei käytetä.

⚠VAROITUS

Kaatumisen tai onnettomuuksien jälkeen anna ammattitaitoisen huoltoliikkeen tarkastaa koko ajoneuvo mahdollisten vaurioiden varalta, mukaan lukien (mutta ei rajoittuen) jarrut, kaasuvipu ja ohjausjärjestelmät.

⚠VAROITUS

Tämän ajoneuvon turvallinen käyttö vaatii hyvää arvostelukykyä ja fyysisiä taitoja.

Tätä ajoneuvoa käyttävillä henkilöillä, joilla on kognitiivisia tai fyysisiä vammoja, on suurempi kaatumisen ja hallinnan menetyksen riski, mikä voi johtaa vakavaan loukkaantumiseen tai kuolemaan.

⚠VAROITUS

Pakojärjestelmän osat ovat erittäin kuumia ajoneuvon käytön aikana ja sen jälkeen. Kuumat komponentit voivat aiheuttaa vakavia palovammoja ja tulipalon. Älä koske pakojärjestelmän kuumiin osiin. Pidä palavat materiaalit aina poissa pakojärjestelmän luota. Ole varovainen, kun ajat korkean ruohon ja erityisesti kuivan ruohon, läpi.

Turvallinen ajovarustus

Käytä aina ajoon soveltuvaa vaatetusta. Ajoneuvolla ajaminen vaatii erityisiä suojavaatteita mukavuuden ja loukkaantumis vaaran vähentämiseksi.

1 . Kypärä

Kypäräsi on tärkein suojavaruste turvalliseen ajamiseen. Hyväksytty kypärä voi estää vakavan päävamman.

2 . Silmäsuoja

Älä käytä pelkkiä aurinkolaseja silmäsuojana. Suojalasit tai kypärän kasvosuoja tarjoavat parhaan suojan silmillesi. Ne on pidettävä puhtaina ja niiden on oltava ehjiä.

3 . Hanskat

Off-road-tyyliset käsineet, joissa on rystyssuojat, tarjoavat parhaan suojan ja mukavuuden.

4 . Saappaat

Käytä ajaessa aina kunnollisia ajosaappaita

5 . Vaatetus

Käytä aina pitkiä hihoja ja pitkiä housuja käsien ja jalkojen suojaamiseksi. Ajohousut polvisuojilla ja pusero olkasuojuksilla tarjoavat parhaan suojan.

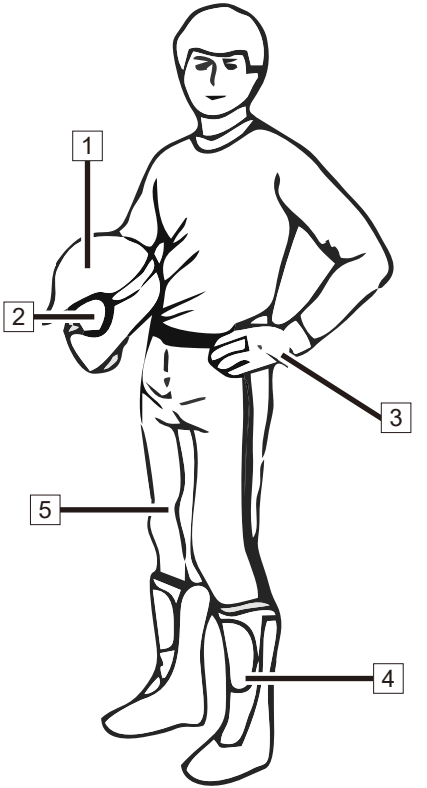

Turvatarrat ja sijainnit

Varoitustarrat on asetettu ajoneuvoon sinun suojaksesi. Lue ja noudata kunkin tarran ohjeita huolellisesti. Jos tarrasta tulee lukukelvoton tai se irtoaa, ota yhteyttä jälleenmyyjään uutta varten.

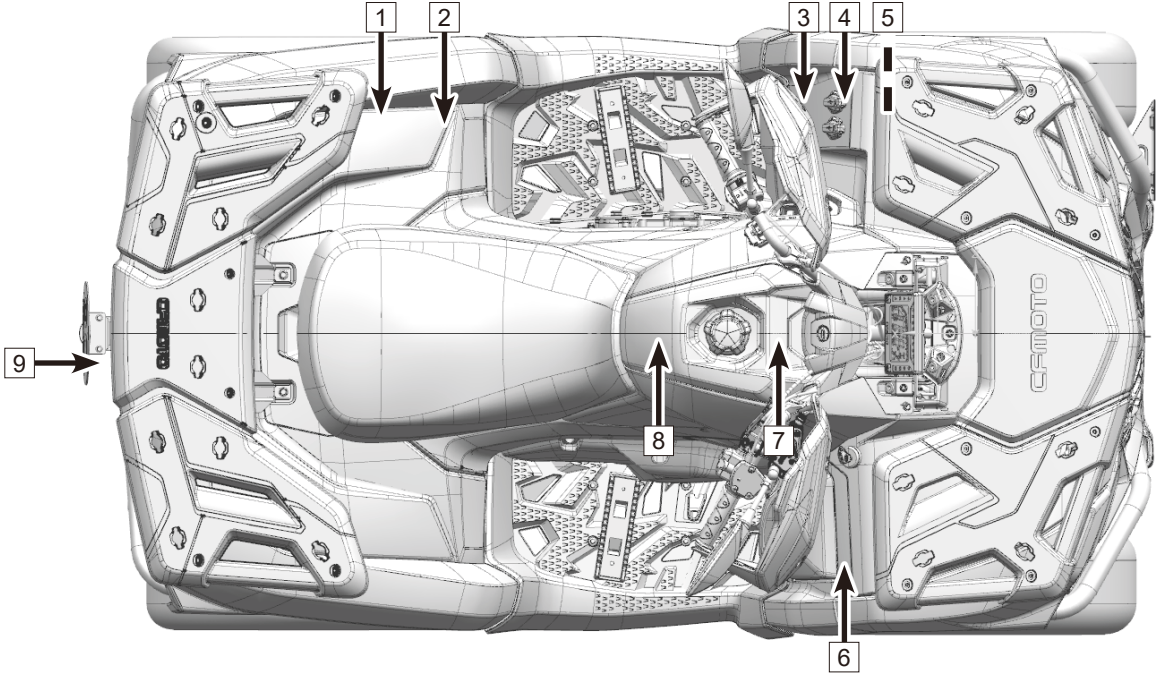

TURVATARRAT JA SIJAINNIT

1

TYYPPI 1

⚠ WARNING

NEVER carry passengers on this carrier or on ATV

MAXIMUM LOAD: 40 kg (88.2 lbs)

TYYPPI 2

⚠ WARNING

NEVER carry passengers on this carrier

MAXIMUM LOAD: 40 kg (88.2 lbs)

2

⚠ WARNING

Improper tire pressure or overloading can cause loss of control.
Loss of control can result in severe injury or death.

- Cold tire pressure:
  Front: **6.5** psi(**45** kPa)
  Rear: **6.5** psi(**45** kPa)

9CR6-190101 EU1310

TURVATARRAT JA SIJAINNIT

3

TYYPPI 1

TYYPPI 2

3

NOTICE

Check engine oil every 500 kilometers (310 miles)
Vérifier le niveau d'huile moteur tous les 500 kilomètres (310 miles)

⚠ WARNING

Operating this ATV if you are under the age of **16** increases your chance of severe injury or death.

NEVER operate this ATV if you are under age **16**

4

DRIVE SELECT LEVER

- Read owner's manual carefully before operating.
- Always stop the ATV and press the foot brake pedal before shifting the transmission.

9010-190013-1 US184

5

TYPE I

⚠ WARNING

NEVER carry passengers on this carrier or on ATV

MAXIMUM LOAD: 20 kg (44.1lbs)

TYPE II

⚠ WARNING

NEVER carry passengers on this carrier

MAXIMUM LOAD: 20 kg (44.1lbs)

6

⚠ WARNING

Turning the vehicle in 4WD-LOCK ("DIFF.LOCK") takes more effort.

Operate at a slow speed and allow extra time and distance for maneuvers to avoid loss of control.

9010-190002 US1310

7

8

WARNING
Never carry more than one passenger!
Never drive with a passenger unless passenger seat is securely in place!
Passenger must hold firmly the handgrips during riding!

9

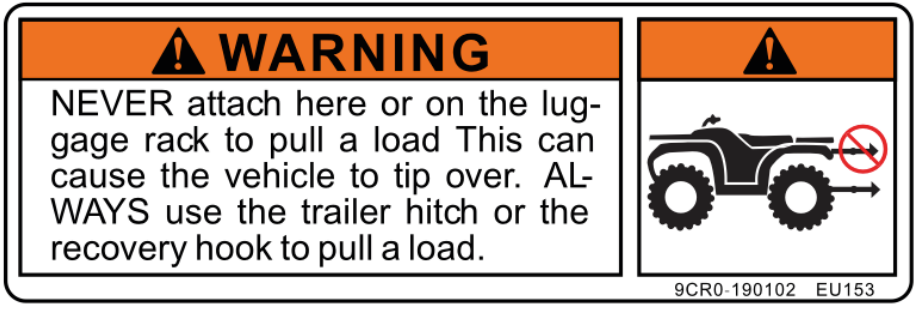
WARNING
NEVER attach here or on the luggage rack to pull a load This can cause the vehicle to tip over. ALWAYS use the trailer hitch or the recovery hook to pull a load.
9CR0-190102 EU153

Ominaisuudet ja hallintalaitteet

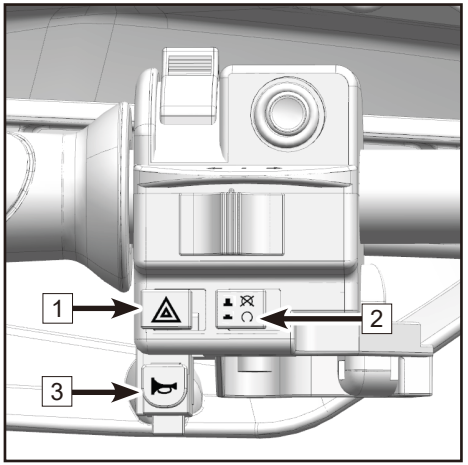

Vasemman käden kytkimet

1 Hätävalot

Painamalla nappia, mittariston vilkkujen merkkivalo ja suuntavilkut vilkkuvat

2 Moottorin pysäytyskytkin

Kun kytkin on asennossa, moottori sammuu.

Kun kytkin on asennossa, moottori voidaan käynnistää.

3 Äänimerkki

Painamalla nappia voit antaa äänimerkin.

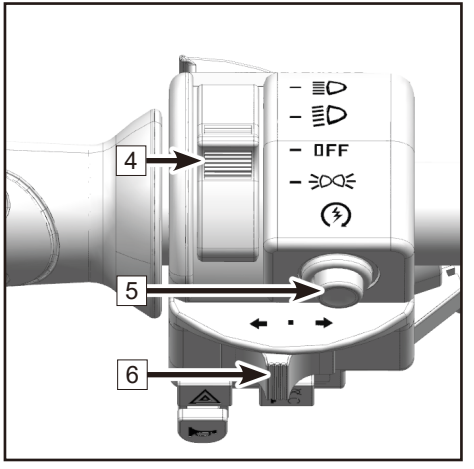

4 Ajovalokytkin

Ajovalokytkin koostuu 4 asennosta:

: Kun kytkin on tässä asennossa, pitkät ajovalot, etuvalot, takavalot ja rekisterikilven valot palavat.

: Kun kytkin on tässä asennossa, lyhyet ajovalot, etuvalot, takavalot ja rekisterikilven valot palavat.

OFF: Kun kytkin on tässä asennossa, kaikki valot ovat pois päältä.

: Kun kytkin on tässä asennossa, takavalo, rekisterikilven valo ja etuvalot ovat päällä.

⚠HUOMIO
Älä käytä ajovaloja sammutetun moottorin kanssa yli 15 minuuttia. Akku voi purkautua siihen pisteeseen, että käynnistysmoottori ei toimi. Jos näin käy, poista akku ja lataa se.

5 Käynnistyskytkin

Kun pääkytkin on käännetty virta-asentoon, ja moottorin pysäytyskytkin on asennossa, Paina tätä kytkintä käynnistääksesi moottorin.

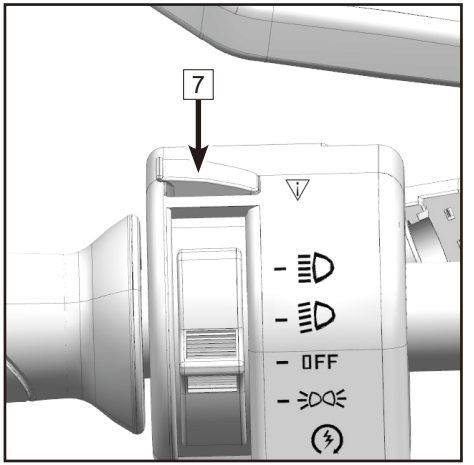

6 Vilkut

Liikuta kytkin ⇦ asentoon aktivoidaksesi vasemman vilkun.

Liikuta kytkin ⇨ asentoon aktivoidaksesi oikean vilkun.

7 Ohituskytkin

Moottori on normaalisti rajoitettu käytettäessä 4WD-LOCK -toimintoa. Jos olosuhteet vaativat enemmän moottoritehoa 4WD-LOCK -toiminto kytkettynä:

- Vapauta kaasu ja paina painiketta ohittaaksesi nopeuden rajoitustoiminnon. Kun tätä painiketta painetaan, ohituksen merkkivalo syttyy.
- Painikkeen vapauttaminen palauttaa nopeudenrajoitustoiminnon.

⚠VAROITUS
Ohituspainikkeen painaminen kaasuttaessa voi johtaa hallinnan menettämiseen, mikä voi johtaa vakavaan loukkaantumiseen tai kuolemaan. Vapauta kaasu aina ennen ohituspainikkeen painamista.

8 Pysäköintijarrun vipu

Mekaaninen pysäköintijarru on asennettu ohjaustankoon oikealle. Aktivoi pysäköintijarru kääntämällä vipu oikealle, mikä myös estää kaasun käyttämisen pysäköintijarrun ollessa aktivoituna.

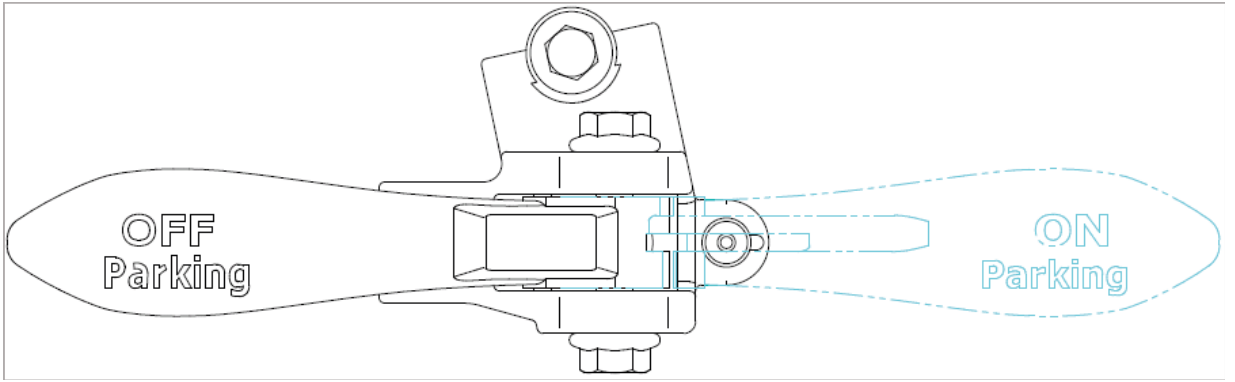

Oikeanpuoleiset hallintalaitteet

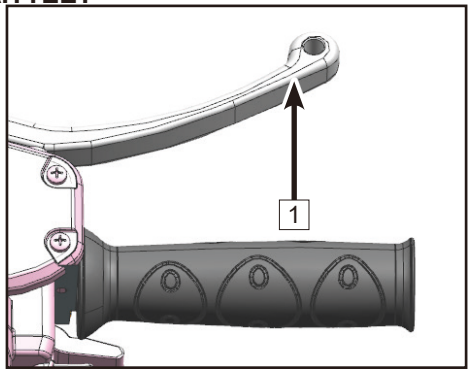

1 Etujarru

Etujarrun vipu 1 sijaitsee oikeassa ohjaustangossa ja ohjaa vain etujarruja. Vedä sitä itseäsi kohti etujarrun käyttämiseksi. Kun vipua puristetaan, sen kuuluu tuntua jämäkältä. Mahdollinen väljyys viittaa mahdolliseen nestevuotoon tai matalaan pääsylinterin nestetasoon, joka on korjattava ennen ajamista. Ota yhteys jälleenmyyjään diagnoosia ja korjausta varten.

2 Etujarrunestesäiliö ja tason ilmaisin

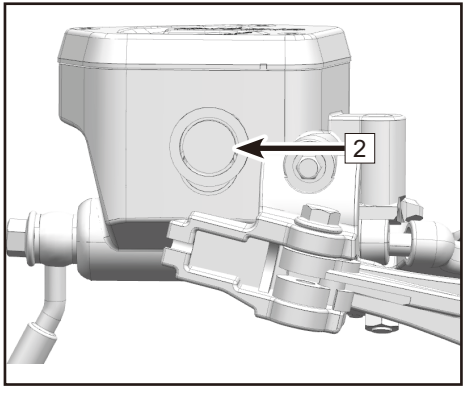

Tarkista jarrunestesäiliön nestetaso ennen jokaista mönkijän käyttöä. Etujarrunestesäiliö sijaitsee oikeassa ohjaustangossa.

Nestetason voi tarkastaa pääsylinterin sivun osoittimen avulla. Jos nestetaso on alhaisempi kuin alin merkki, täytä jarrunestettä tarvittavasti.

⚠VAROITUS
Liian täynnä oleva pääsylinteri voi aiheuttaa jarrujen vetämisen tai lukkiutumisen, mikä voi johtaa vakavaan loukkaantumiseen tai kuolemaan. Pidä jarruneste suositellulla tasolla. Älä täytä liikaa.

3 Neliveto (4WD) Järjestelmän kytkin

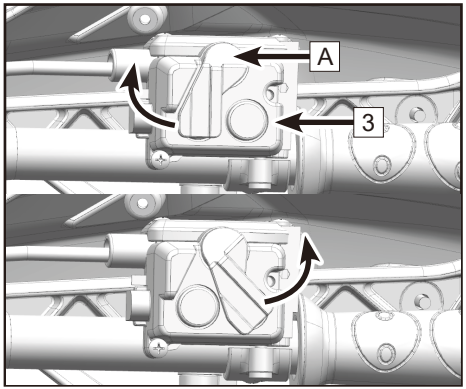

Tämä mönkijä on varustettu “2WD”/”4WD” ja “LOCK”/”4WD” kytkimillä:

- Kaksiveto (2WD) : Veto välitetään vain takapyöriin. Tilakytkin A on vasemmalla ja nappi ei ole pohjassa.
- Neliveto (4WD) : Veto välitetään taka- ja etupyörille. Tilakytkin A on vasemmalla ja nappi on pohjassa.
- Neliveto tasauspyörästön lukolla (4WD-LOCK) : Veto välitetäänt taka- ja etupyörille. Tilakytkin A on käännetty oikealle ja nappi on pohjassa. Tasauspyörästön lukko on kytketty ja renkaat pyörivät samaa vauhtia.

TIEDOKSI - 4WD-LOCK TILA

- Kun toimintakytkin on asennossa “F-LOCK”, merkkivalo vilkkuu, kunnes tasauspyörästön lukot lukittuvat.
- Jos merkkivalo vilkkuu, ohjaustangon kääntäminen vasemmalle ja oikealle auttaa etu-tasauspyörästön lukitusta lukittumaan.
- Ajaminen ennen kuin tasauspyörästö on kytketty oikein (esim. Kun merkkivalo vilkkuu) aiheuttaa moottorin nopeuden rajoittumisen, kunnes kytkentä on valmis.
- Kun mönkijä on 4WD-LOCK-tilassa, suurin ajonopeus on rajoitettu 30 km/h. Jos olosuhteet edellyttävät moottorin koko tehon käyttöä, poista 4WD-LOCK-nopeudenrajoitin käytöstä painamalla ohituskytkintä.

4 Kaasuvipu

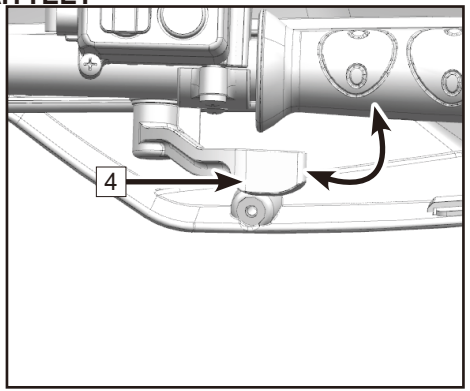

Kun moottori on käynnissä, kaasuvivun liike lisää moottorin nopeutta. Säädä nopeutta muuttamalla kaasun asentoa. Koska kaasu on jousikuormitettu, kone hidastuu ja moottori palaa joutokäynnille aina, kun käsi irrotetaan kaasuvivusta. Tarkista ennen moottorin käynnistämistä, että kaasu toimii tasaisesti. Varmista, että kaasuvipu palaa tyhjäkäyntiasentoon heti, kun vipu vapautetaan.

⚠HUOMIO
Tarkista kaasuvivun toiminta ennen moottorin käynnistämistä. Jos se ei toimi sujuvasti, tarkista syy. Korjaa ongelma ennen mönkijän ajamista. Ota yhteys jälleenmyyjään, jos et ratkaise ongelmaa tai löydä sitä.

5 Pysäköintijarru

Pysäköintijarru on sijoitettu oikean puolen kahvaan. Käännä pysäköintijarru oikealle B . Pysäköintijarru on kytketty kun se ei enää liiku oikeammalle.

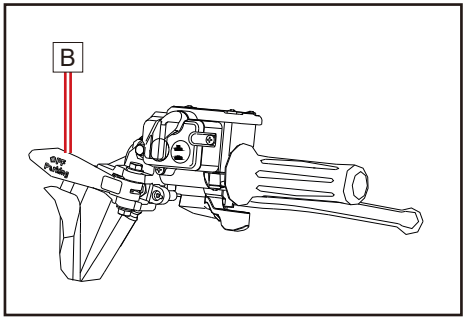

⚠HUOMIO
Älä luota vain seisontajarruun pysäköidessä kaltevalle. Lisää turvallisuutta siirtämällä vaihteisto pysäköintiasentoon ja tukemalla pyörät ajoneuvon liikkumisen estämiseksi.

6 Mekaaninen nopeudenrajoitin

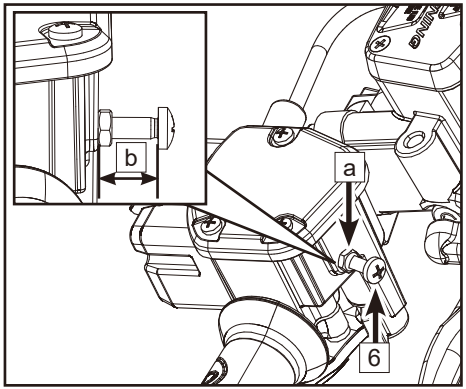

Mekaaninen nopeudenrajoitin estää kaasun avaamisen kokonaan, vaikka kaasuvipu työnnettäisiin pohjaan. Ruuvin kääntäminen rajoittaa kaasuvivun liikettä, mikä vähentää käytettävissä olevaa moottorin maksimitehoa ja vähentää mönkijän suurinta nopeutta.

TIEDOKSI

Mönkijäsi rajoitin on asetettu tehdasasetuksilla siten, että kaasu avautuu täysin.

⚠HUOMIO
Löysää aina lukkomutteria a ennen jokaista säätöä. Älä käännä säätöruuvia enemmän kuin b 12 mm. Varmista aina, että kaasuvivun vapaaliike pysyy säädettynä 3 mm ~ 5 mm. Kiristä lukkomutteri, kun säätö on valmis.

Jalkasäätimet

1 Jalkajarru

Jalkajarrupoljin 1 sijaitsee ajoneuvon oikealla puolella olevassa astinlaudassa. Poljinta alas painettaessa toimivat etu- ja takajarru samanaikaisesti.
Kun poljinta käytetään, sen on oltava jämäkkä. Löysä jarrupoljin ilmaisee mahdollisen nestevuodon tai matalan pääsylinterin nestetason, joka on korjattava ennen ajamista. Ota yhteys jälleenmyyjään diagnoosin ja korjausten korjaamiseksi.

⚠VAROITUS
Mönkijän käyttö löysällä jarruvivulla tai polkimella voi johtaa hallinnan menettämiseen, mikä voi aiheuttaa onnettomuuden. Älä koskaan käytä laitetta väljältä tuntuvalla jarruvivulla tai polkimella.

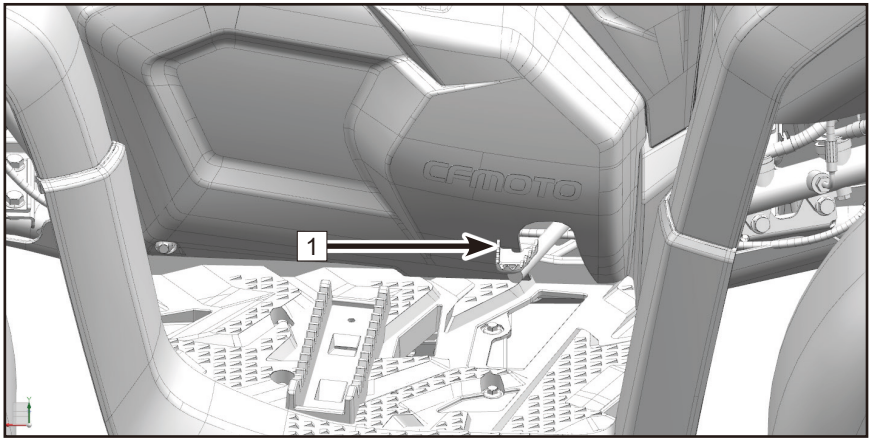

2 Jalkajarrun säiliön nestetason tarkistus

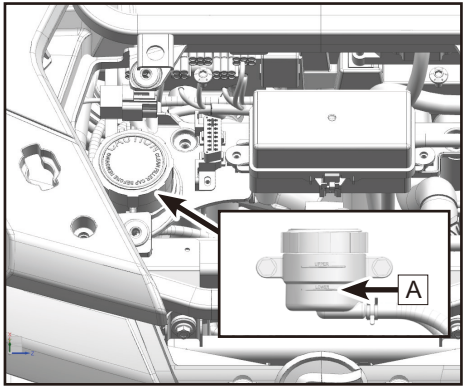

TIEDOKSI

Poista etuluukku ja tarkista sitten nestetaso.

Nestetasoa tarkistettaessa mönkijän on oltava tasaisella alustalla. Jos nestetaso on alhaisempi kuin alin merkki, lisää DOT4-jarrunestettä. Älä täytä liikaa.

⚠VAROITUS
Älä koskaan säilytä tai käytä vajaata pulloa jarrunestettä. Jarruneste on hygroskooppista, mikä tarkoittaa, että se imee nopeasti kosteutta ilmasta. Kosteus aiheuttaa jarrunesteen toiminnan/laadun heikkenemisen.

Ajoneuvon ominaisuudet

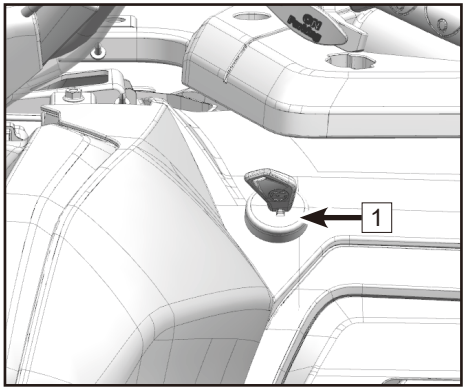

1 Päävirtalukko

Vastaavien kytkinasentojen toiminnot ovat seuraavat:

:Moottori voidaan käynnistää vain tässä asennossa, ja ajovalot ja takavalot syttyvät, kun valokytkin on päällä. Avainta ei voida poistaa tässä asennossa.

:Kaikki virtapiirit on kytketty pois päältä. Avaimen voi poistaa tässä asennossa.

TIEDOKSI

Säilytä vara-avain turvallisessa paikassa. Jos molemmat avaimet katoavat, koko virtalukko on vaihdettava.

Virtapistoke ja USB-liitäntä 2

Vasemmanpuoleisen etulokasuojan alueella on 12 V DC: n lisävirtalähde ja USB-liitännät lisävarusteiden, kuten kädessä pidettävien kohdevalojen ja elektronisten laitteiden lataamista varten. Kysy jälleenmyyjältä virtalähteiden käytöstä ajoneuvossasi.

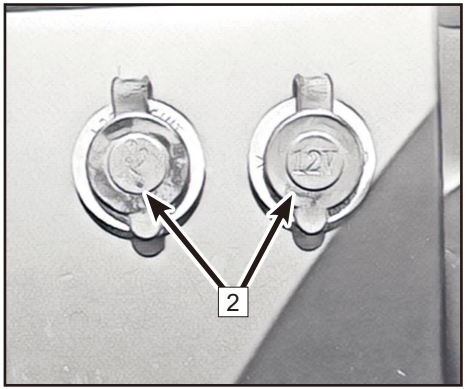

3 Polttoainetankki

Polttoainesäiliön täyttökorkki sijaitsee ajoneuvon yläosassa ohjaustangon takana.Korkki irtoaa kääntämällä vasemmalle ja menee kiinni kääntämällä oikealle.

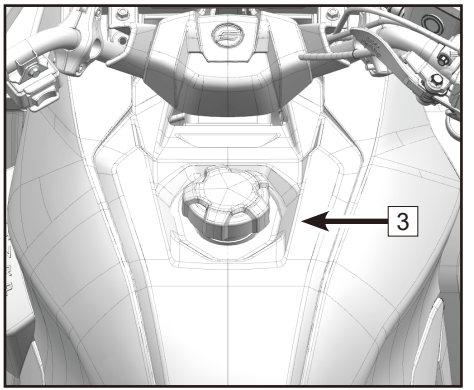

Polttoaineen vähimmäisoktaaniluku

Ajoneuvosi suositeltu polttoaine on vähintään 95 oktaanista. Hapettamatonta (etanolivapaa) polttoainetta suositellaan parhaan suorituskyvyn saavuttamiseksi kaikissa olosuhteissa.

Etu- ja takasäilö

Tämä ajoneuvo on varustettu säilytyslokeroilla oikealla puolella edessä ja toinen takana.

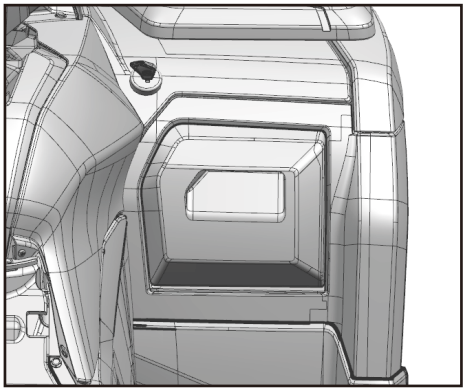

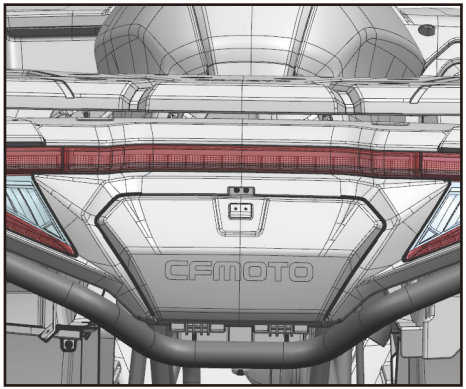

Polttoaineturvallisuus

⚠VAROITUS
Bensiini on helposti syttyvää ja räjähtävää tietyissä olosuhteissa. ●Ole aina erittäin varovainen käsitellessäsi bensiiniä. ●Tankkaa aina moottorin ollessa pysäytettynä, ulkona tai hyvin ilmastoidussa tilassa. ●Älä koskaan kuljeta muoviastiaa, jossa on bensiiniä telineissä ajon aikana. Staattinen sähkö telineen ja astian välillä voi aiheuttaa kipinän. ●Älä tupakoi, tee avotulta tai kipinöitä alueella tai sen lähellä, jossa tankataan tai jossa varastoidaan bensiiniä. ●Älä täytä säiliötä liikaa, älä täytä polttoainesäiliön kaulaa. ●Jos bensiiniä läikkyy ihollesi tai vaatteillesi, pese se välittömästi saippualla ja vedellä ja vaihda vaatteet. ●Älä koskaan käynnistä moottoria tai anna sen käydä suljetussa tilassa. Moottorin pakokaasut ovat myrkyllisiä ja voivat aiheuttaa tajunnan menetyksen tai kuoleman lyhyessä ajassa.

⚠VAROITUS
Tämän tuotteen moottorin pakokaasu sisältää kemikaaleja, joiden tiedetään olevan haitallisia terveydelle. Käytä tätä ajoneuvoa vain ulkona tai hyvin ilmastoiduissa tiloissa.

4 Vaihdevalitsin

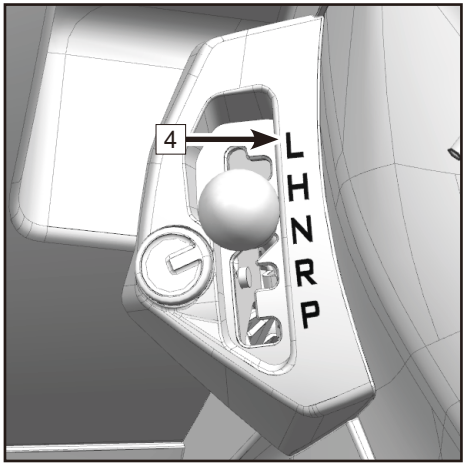

Vaihdevalitsin sijaitsee ajoneuvon vasemmalla puolella:

Vaihdekuvio

L – Hidas vaihde

H – Nopea vaihde

R – Peruutusvaihde

P – Parkkivaihde

Valitsimen suunta

⚠HUOMIO
Pysäytä mönkijä ja paina jalkajarrupoljinta aina ennen kuin vaihdat vaihdetta.

L-vaihdetta käytettäessä enimmäisnopeus on rajoitettu 30 km/h.

5 Pysäköinti

Pysäköidessä pysäytä moottori ja vaihda vaihdevalitsin pysäköintiasentoon.

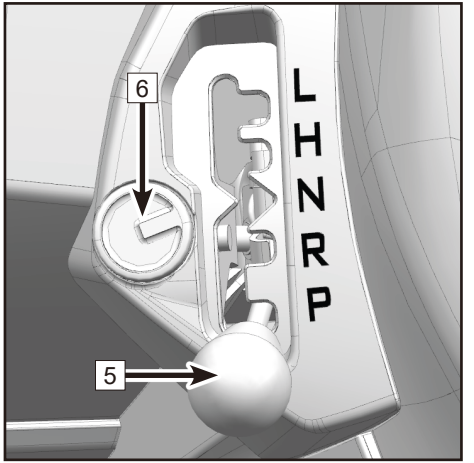

⚠HUOMIO:
Kun vaihdat vaihteen PARK-tilaan, paina aina jarrupoljinta. Ravista ajoneuvoa eteen- ja taaksepäin tarkistaaksesi pysäköintijarru.

⚠VAROITUS
Älä koskaan ole riippuvainen yksinomaan pysäköintijarrusta, jos ajoneuvo on pysäköity mäelle. Estä renkaiden liikkuminen aina välttääksesi ajoneuvon alamäkeen valumisen. On suositeltavaa pysäköidä ajoneuvo tasaiselle alustalle.

Vaihdevalitsimen lukko

Vaihdevalitsimen lukkoa 6 käytetään lukitsemaan vaihteisto ajoneuvon varkauksien estämiseksi.

Kun ajoneuvo on jätettävä pitkäksi ajaksi tai pysäköitävä ulkona, Laita vaihdevalitsin 5 P-vaihteelle ja lukitse vaihteisto vaihdevalitsimen lukolla 6 varkauden estämiseksi.

Hinaus

Tämä ajoneuvo on varustettu vetolaitteella perävaunujen vetämistä varten. Kysy jälleenmyyjältä hinauksesta, perävaunujen käytöstä ja käytettävissä olevista lisävarusteista perävaunun liittämiseksi ajoneuvoon.

Vinssi

Tämä ajoneuvo on varustettu vinssillä. Vinssin ohjaus sijaitsee vasemmassa ohjaustangossa. Akun virran säästämiseksi käytä vinssiä vain moottorin käydessä. Kysy vinssin käytöstä jälleenmyyjältäsi ennen ajoneuvosi käyttöä.

Vinssin käyttöä koskevat yleiset varotoimet

⚠ VAROITUS

Liikkuvien osien vaarat

Vakavien loukkaantumisten ja omaisuusvahinkojen estämiseksi

- älä käytä tai asenna vinssiä lukematta ja ymmärtämättä näitä ohjeita ja vinssitekniikoiden perusteita.
- pidä kädet poissa vaijerista, koukusta ja ohjainpyörän aukoista käytön ja kelauksen aikana
- käytä mukana toimitettua koukun hihnaa vaijerin kelaamiseen
- Pidä etäisyyttä vaijeriin ja kuormaan käytön aikana
- Huolehdi ettei kukaan muukaan ole lähellä.
- Tarkista vinssin ja vaijerin kunto ennen käyttöä
- Älä käytä nostimena
- Älä käytä ihmisten liikuttamiseen
- Älä ylitä vinssin kapasiteettia
- Älä koske vaijeriin kun se on jännittynyt
- Varmista että kiinnityspiste kestää kuorman
- Älä kiinnitä vaijeria itseensä
- Varmista ympäristö ennen vinssauksen aloittamista
- Älä vapauta vinssiä jos siinä on kuormaa tai vaijeri on jännittynyt.
- Älä kiirehdi, huolimattomuus aiheuttaa onnettomuuksia
- Vaijerin on kelauduttava vinssiin tarran osoittaman kiertosuunnan mukaisesti.

⚠ HUOMIO

Välttääksesi loukkantumisen tai omaisuusvaurion

- Älä käytä vinssiä kuorman kiinnittämiseen kuljetuksen aikana
- Älä upota vinssiä veteen
- Älä käytä muiden ajoneuvojen hinaukseen
- Käytä nahkahansikkaita vaijeria käsitellessä
- Älä vinssaa liian lyhyeltä etäisyydeltä
- Varovaisuutta on noudatettava, jos ajoneuvo on sidottu vinssauksen aikana
- Tarkista kaukosäädin vaurioilta ennen vinssausta.

Etupaneeli

Ajoneuvosi on varustettu etutelineen alla olevalla avattavalla paneelilla (ns. konepellillä).

Paneelin irrottaminen:

1. Nosta ja vedä kumikiinnike irti paneelista.
2. Nosta paneelia etuosasta ylös ja itseesi päin.

Paneelin uudelleenkiinnitys

1. Aseta paneelin takaosan kiinnikkeet kohdilleen.
2. Paina paneeli kiinni.
3. Aseta kumikiinnike takaisin paneeliin lukitaksesi sen.

Takasäilytystila

Ajoneuvo on varustettu takasäilytystilalla.

Avaaminen:

1. Nosta ja vedä kumikiinnike irti säilytystilan kannesta.
2. Vedä kantta itseesi päin.

Sulkeminen:

1. Aseta kansi paikalleen.
2. Paina.
3. Aseta kumikiinnike takaisin kanteen lukitaksesi sen.

Hälyytin

Tämä ajoneuvo on varustettu hälyttimellä, joka suorittaa seuraavat toiminnot:

- Kun öljynpainesignaali on GND ja kierrosluku ≥1000 r / min, kuuluu lyhyt hälytysääni. Kun öljynpaine nousee normaalille alueelle, hälytys häviää.
- Jos veden lämpötila on> 120 ° C, kuuluu kaksi lyhyttä hälytysääntä. Kun veden lämpötila palaa normaalille alueelle, hälytys häviää.
- Kun moottorin kierrosluku on ≥ 8000 r / min, kuuluu kolme lyhyttä hälytysääntä. Kun moottorin kierrosluku palaa normaalille alueelle, hälytys häviää.

CVT-järjestelmä

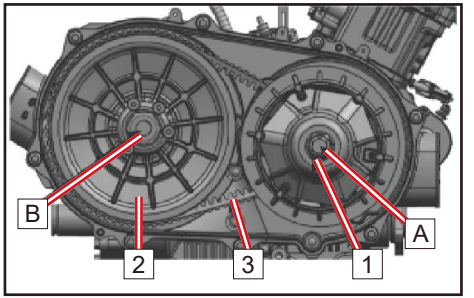

Tässä ajoneuvossa on portaaton automaattivaihteisto (CVT), joka käyttää hihna- ja kytkinpyöriä vaihtamaan automaattisesti välityssuhteita, mikä sallii äärettömän vaihtelun ajoneuvon suurimman ja pienimmän nopeuden välillä ilman erillisiä askelia tai siirtymiä.

CVT koostuu pääkytkimestä 1, joka on moottorin kampiakseliin asennettu kehittyneempi keskipakokytkin. A . Ensisijainen kytkin sisältää myös yksisuuntaisen laakerin, joka luo moottorin jarrutustoiminnon hidastaen ajoneuvoa tarvitsematta käyttää käsi- tai jalkajarrua.

Toissijainen kytkin 2 on asennettu voimansiirron tuloakselille B ja sillä on kaksi toimintoa: Ensisijaisen kytkimen orjapyöränä ja vääntömomentin tunnistuselementtinä. Vetohihna 3 on kestävä kiilahihna, joka yhdistää moottorin ja voimansiirtopyörät.

CVT-kotelo ja kansi sulkevat kytkimet ja hihnakokoonpanon. Siinä on sisään- ja ulostulojäähdytyskanavat, jotka ohjaavat ilmaa jäähdyttämään komponentit, ja ne tulisi tarkastaa. CVT-komponentit eivät sisällä käyttäjän huoltotoimia vaativia osia. Ota yhteys jälleenmyyjääsi huoltoa varten.

Kuinka välttää CVT-vetohihnan ja komponenttien vikaantuminen

CVT-kytkimen ja hihnan käyttöikää voidaan pidentää dramaattisesti välttämällä näitä yleisiä käyttövirheitä:

CVT Vaurioiden syitä	Ratkaisu:
Ajoneuvon ajaminen lavalle tai korkealle trailerille H-vaihteella.	Vaihda vaihde L-asentoon välttääksesi variaattorin hihnan vaurioitumisen
Liikkeellelähtö ylämäessä.	Käytä aina liikkeellelähdöissä ylämäkeen L-vaihdetta.
Ajaminen matalilla moottorin kierroksilla, tai alle 10 km/h vauhdissa.	Jos et pysty ajamaan kovempaa, käytä L-vaihdetta, jotta variaattorin hihna ei ylikuumene ja vaurioidu.
Liian lyhyt moottorin lämmitys kylmissä olosuhteissa.	Anna moottorin käydä riittävän pitkään kylmissä olosuhteissa ennen ajoon lähtöä. Variaattorin hihna kerkeää tällöin lämmetä ja saavuttaa normaalin toimintalämpötilan, eikä aiheuta vaurioita.
Hidas kierrosluvun nosto ja heikko CVT-vaihteiston kytkeytyminen.	Käytä kaasua voimakkaammin jotta vaihteisto kytkeytyy kunnolla.
Massan vetäminen tai työntäminen hitaalla nopeudella.	Esimerkiksi kärryä vedettäessä tai lunta auratessa, käytä aina L-vaihdetta
Työkäyttö / lumen, lian puskeminen	Käytä vain hidasta vaihdetta.
Massan vetäminen tai työntäminen hitaalla nopeudella.	Käytä vain hidasta vaihdetta.

CVT Vaurioiden syitä	Ratkaisu:
Isojen esteiden yli kiipeäminen.	Käytä L-vaihdetta, käytä kaasua nopeasti ja reippaasti, mutta varo ettet menetä ajoneuvon hallintaa! **VAROITUS:** Liiallinen kaasutus voi johtaa hallinnan menettämiseen ja ajoneuvon kaatumiseen.
Variaattorin hihna luistaa kun vettä tai lunta on päässyt variaattorin koteloon.	Irrota variaattorin kotelo ja kuivaa vesi pois järjestelmästä.
Vika CVT-vaihteistossa.	Ota yhteys jälleenmyyjään CVT-komponenttien tarkastusta ja korjausta varten.

Kojelaudan ilmaisimet ja varoitukset

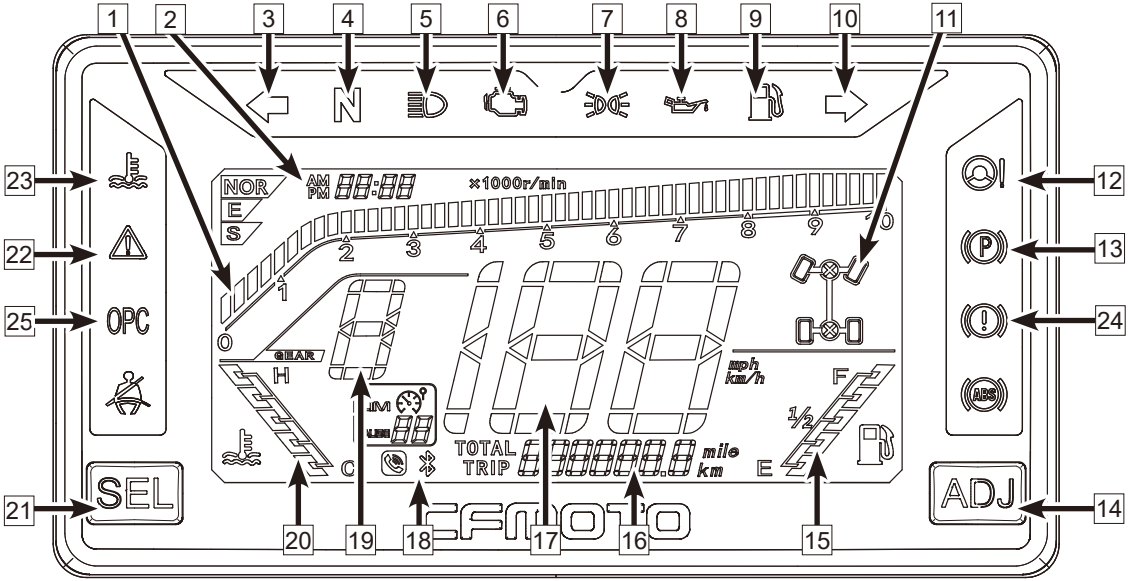

OMINAISUUDET JA HALLINTALAITTEET

1	Moottorin kierrosluku	10	Oikea suuntavilkku	19	Vaihteen asennon ilmaisin
2	Kello	11	Ajotila	20	Jäähdytysnesteen lämpötila
3	Vasen suuntavilkku	12	EPS-vikavalo	21	SEL - mittariston säätöpainike
4	Vapaa vaihde	13	Pysäköintijarru	22	Rajoittimen ohituksen ilmaisin
5	Kaukovalojen ilmaisin	14	ADJ - mittariston säätöpainike	23	Jäähdytysnesteen lämpötilan varoitus
6	EFI-vikavalo	15	Polttoainemittari	24	Jarrujärjestelmän varoitus
7	Ajovalojen ilmaisin	16	Matkamittari	25	OPC-ilmaisin
8	Öljynpaineen merkkivalo	17	Nopeusmittari		
9	Alhainen polttoaine	18	Bluetooth		

Moottorin kierrosluku - 1

Osoittaa moottorin kierrosluvun, pidä kierrosluku poissa punaiselta alueelta.

Kello - 2

Näyttää ajan. (Tätä kojelaudan osaa voidaan säätää oikeaan aikaan käyttämällä “ADJ” ja “SEL” -painikkeita.)

Vasen suuntavilkku - 3

Ilmaisin syttyy käyttämällä vasenta suuntavilkkua.

Vapaa vaihde - 4

Tämä merkkivalo palaa, kun vaihteisto on vapaa-asennossa.

Kaukovalojen ilmaisin - 5

Tämä merkkivalo palaa, kun ajovalokytkin on kaukovalo asennossa.

EFI-vikavalo - 6

Tämä merkkivalo palaa, kun elektronisen polttoaineen ruiskutusjärjestelmässä tapahtuu vika. Pysäytä ajoneuvo ja ota yhteys jälleenmyyjään vian poistamiseksi.

Ajovalojen ilmaisin- 7

Tämä merkkivalo palaa, kun valot kytketään päälle.

Öljynpaineen merkkivalo - 8

Öljynpaineen merkkivalo palaa, kun öljynpaine on hyvin matala. Pysäytä ajoneuvo turvallisesti merkkivalon palaessa ja tarkista sekä poista vika.

Alhaisen polttoaineen merkkivalo - 9

Polttoainemittarin merkkivalo palaa, kun varapolttoaineen määrä on alle 4 litraa.

Oikea suuntavilkku - 10

Ilmaisin syttyy käyttämällä suuntavilkkua oikealle.

Ajotila - 11

Näyttää ajotilan, on 3 ajotilaa, 2WD, 4WD ja 4WD-LOCK 4WD-LOCK.

EPS-vikavalo - 12

Tämä merkkivalo palaa, kun elektronisessa ohjaustehostimessa tapahtuu vika. Pysäytä ajoneuvo ja ota yhteys jälleenmyyjään vian poistamiseksi.

Seisontajarrun merkkivalo - 13

Tämä merkkivalo palaa, kun seisontajarru on aktivoitu.

ADJ - mittariston säätöpainike - 14

Käytä tätä painiketta yhdessä SEL-painikkeen kanssa kojelaudan toimintojen säätämiseen. Katso kohta ”Kojelaudan navigointi / Asetukset / Säädöt”.

Polttoainemittari - 15

Näyttää polttoainetason polttoainesäiliössä.

Ajajan tietokeskus - 16

Tämän kojelaudan osan voi vaihtaa SEL-painikkeella näyttämään: ’TOTAL’ - matkamittarin kertynyt kuljettu matka maileina / kilometreinä, ’TRIP’ - Kuljettu matkamatka, ’H’ - Moottorin kertynyt käyntiaika ’V’- Akun jännite, ’Kirkkaus’- Aseta kojelaudan näytön kirkkaus ADJ-painikkeella. “P” - vikakoodi näkyy, kun ajoneuvon ohjainyksikkö havaitsee vian.

Nopeusmittari - 17

Näyttää ajoneuvon nopeuden. (Nopeusmittari voidaan vaihtaa näyttämään ajoneuvon nopeus kilometreinä tunnissa (km / h) tai mailia tunnissa (MPH) painikkeilla “ADJ” ja “SEL”.

Bluetooth-merkkivalo - 18

Tämä ajoneuvo on varustettu bluetooth-toiminnolla. Bluetooth-merkkivalo ei syty, jos sitä ei ole pariliitetty ja kytketty puhelimeen. Se vilkkuu pariliitoksen muodostamisen ja yhteyden muodostamisen aikana ja pysyy päällä pariliitoksen muodostamisen ja yhteyden pitämisen jälkeen. Puhelimen ilmaisin ei näy, kun puhelua ei ole, se vilkkuu, kun on saapuva puhelu, ja se palaa, kun puhelu yhdistetään. Vastaa puheluun painamalla lyhyesti SEL-painiketta ja lopeta puhelu painamalla lyhyesti ADJ-painiketta.

Avaa puhelimesi Bluetooth-toiminto ja liitä sitten ajoneuvo Bluetoothilla puhelimeesi.

⚠VAROITUS
Älä käytä ajoneuvoa käyttäessäsi Bluetoothia. Pysäytä ajoneuvo aina ennen puheluun vastaamista. Hajamielinen ajo voi johtaa onnettomuuteen, joka voi johtaa vakavaan loukkaantumiseen tai kuolemaan.

Vaihteen asennon ilmaisin - 19

Näyttää kytketyn vaihteen.

Jäähdytysnesteen lämpötila - 20

Tässä kojelaudan osassa näkyy jäähdytysnesteen lämpötila, ”C” on matala lämpötila, ”H” on korkea lämpötila. Tyhjäkäytä ajoneuvoa lämmittäen moottoria, kun se on liian kylmä. Pysäköi ajoneuvo jäähdytysnesteen ollessa liian kuumaa estääksesi jäähdytysnesteen kiehumisen. Pidä jäähdytysnesteen lämpötila normaalilla alueella.

SEL - mittariston säätöpainike - 21

Käytä tätä painiketta yhdessä ADJ-painikkeen kanssa kojelaudan toimintojen säätämiseen. Katso kohta ”Kojelaudan navigointi / Asetukset / Säädöt”.

Rajoittimen ohituksen merkkivalo - 22

Kun painetaan ohituspainiketta, ohituksen merkkivalo palaa, 4WD-LOCK nopeudenrajoitus vapautetaan tässä tilassa.

Jäähdytysnesteen lämpötilan merkkivalo - 23

Kun jäähdytysnesteen lämpötila on yli 115 °C, jäähdytysnesteen lämpötilan varoitusilmaisin palaa. Kun jäähdytysnesteen lämpötila on yli 120 °C, lämpötilan varoitusilmaisin palaa ja myös varoitussummeri hälyttää.

Jarrujen varoitusilmaisin - 24

Tämä ilmaisin näkyy, kun jarrunestetaso on hyvin alhainen. Lisää DOT4-jarrunestettä. Matala jarrunestetaso voi johtaa ilman joutumisen jarrujärjestelmään, joka aiheuttaa jarruvian ja vakavan loukkaantumisen.

OPC-ilmaisin - 25

Kun kuljettaja nousee istuimelta pysäköimättä, tämä merkkivalo palaa ja kuuluu hälytys.

Kojelaudan navigointi / Asetukset / Säädöt

Kohde	Näytössä	SEL	ADJ	Tapahtuma
Matkamittari	TOTAL	Lyh. pain.		Vaihtaa osamatkamittariin
Osamatkamittari	TRIP	Lyh. pain.		Vaihtaa käyttötunteihin
			Pit. pain.	Osamatkamittari nollaantuu
Käyttötunnit	H	Lyh. pain.		Vaihtaa vikakoodeihin
Vikakoodit	P	Lyh. pain.		Vaihtaa akun jännitteeseen
Jännite	V	Lyh. pain.		Vaihtaa näytön kirkkaudensäätöön
Näytön kirkkaus	Level of brightness	Lyh. pain.		Vaihtaa matkamittariin
Päänäkymä	Home interface		Lyh. pain.	Vaihtaa näytön kirkkaudensäätöön
Ajan ja yksiköiden asetus	Home interface	Pit. pain.		Kellonajan asetus
	Hour setting	Lyh. pain.		Minuuttien asetus
			Lyh. pain.	Jokainen painallus +1h
			Pit. pain.	Jokainen painallus -1h
	Minute setting	Lyh. pain.		Vaihda yksiköitä
			Lyh. pain.	Jokainen painallus +1min
			Pit. pain.	Jokainen painallus -1min
	12/24 hour setting interface	Lyh. pain.		Vaihda yksiköitä
			Lyh. pain.	Vaihda aikaformaattia
	Unit setting interface	Lyh. pain.		Takaisin päänäkymään
			Lyh. pain.	Takaisin nopeusmittariin

Ajoneuvon käyttö

Sisäänajo.

Uuden ajoneuvon sisäänajoaika on erittäin tärkeä. Uuden moottorin huolellinen käsittely parantaa suorituskykyä ja pidentää moottorin käyttöikää. Suorita seuraavat toimenpiteet huolellisesti.

1. Valitse avoin alue, jossa on tilaa tutustua ajoneuvon käyttöön ja käsittelyyn.
2. Aseta ajoneuvo tasaiselle alustalle.
3. Täytä polttoainesäiliö bensiinillä.
4. Tarkista moottorin öljytaso. Lisää suositeltua öljyä tarvittaessa öljytason pitämiseksi mittatikun vähimmäis- ja enimmäisilmaisimen välillä.
5. Ota ajoasento ja käynnistä moottori. Anna moottorin käydä tyhjäkäynnillä lyhyen aikaa ennen käyttöä.
6. Paina jalkajarrua, valitse haluamasi vaihde ja vapauta sitten jalkajarru.
7. Käytä kaasua. Aja ensin hitaasti, vaihtelevilla kaasuasennoilla korkeintaan ½ kaasulla 10 tunnin tai 160 kilometrin ajan, sitten vielä 10 tuntia tai 160 kilometriä enintään 3/4-kaasulla. Älä käytä joutokäynnillä tai pitkään täydellä kaasulla.
8. Älä vedä tai kuljeta mitään kuormia sisäänajon aikana.
9. Sisäänajon lopussa vaihda öljyt ja suodatin (20 tuntia tai 320 km).

⚠HUOMIO

Sisäänajon aikana:

- Älä lastaa tai hinaa kuormia.
- Älä käytä täydellä kaasulla. Voi johtaa moottorin osien vaurioitumiseen tai moottorin käyttöiän lyhenemiseen, jos liiallista avointa kaasua käytetään ensimmäisen 20 käyttötunnin aikana.
- Älä käytä moottoria yli puolet auki olevalla kaasulla ensimmäisten 10 käyttötunnin (tai 160 km) käytön aikana.
- Älä käytä moottoria 3/4-kaasulla ensimmäisten 10 - 20 tunnin (tai toisen 160 km) käytön aikana.
- Muun kuin suositellun öljyn käyttö voi aiheuttaa vakavia moottorivaurioita. CFMOTO suosittelee 5W-40: n käyttöä 1-sylinterisissä nelitahtimoottoreissa. Moottoriöljyn viskositeetin vaihtaminen 10W-40: een tai 15W-40: een kuumien olosuhteiden vuoksi on hyväksyttävää. Katso alla oleva taulukko ympäristön lämpötilan ja viskositeetin valinnasta.

Suositeltu moottoriöljyn viskositeetti

Oil Viscosity								
				15W-40				
				10W-40				
				5W-40				
F°	-22	-4	14	32	50	68	86	104
C°	-30	-20	-10	0	10	20	30	40

Ajoa edeltävä tarkastus

Suorita seuraavat toimenpiteet ennen käyttöä:

1. Täytä polttoainesäiliö bensiinillä.
2. Aseta ajoneuvo tasaiselle alustalle tarkistaaksesi moottoriöljyn tason. Lisää suositeltua moottoriöljyä tarvittaessa öljytason pitämiseksi mittatikun minimi- ja maksimitasomerkkien välillä.
3. Aja ensin hitaasti. Valitse avoin alue, jossa on tilaa tutustua ajoneuvon käyttöön ja käsittelyyn.
4. Aja vaihtelevilla kierrosluvuilla. Älä käytä ajoneuvoa tyhjäkäynnillä pitkään.
5. Suorita säännölliset tarkastuslistat.
6. Älä koskaan ylitä suurinta sallittua veto- tai kantavuusrajaa.
7. Vaihda sisäänajon aikana sekä moottoriöljy että öljynsuodatin 20 tunnin jälkeen tai 320 kilometrillä.

⚠VAROITUS
Jos asianmukaista tarkastusta ei tehdä ennen jokaista käyttöä, seurauksena voi olla vakava loukkaantuminen tai kuolema. Tarkasta ajoneuvo aina ennen jokaista käyttöä varmistaaksesi, että se on kunnossa.

Moottorin käynnistäminen

⚠VAROITUS
Moottorin pakokaasu sisältää myrkyllistä hiilimonoksidia ja voi johtaa tajunnan menetykseen, mikä voi johtaa vakavaan loukkaantumiseen tai kuolemaan. Älä koskaan käytä moottoria suljetussa tilassa.

⚠HUOMIO
Ajoneuvon käyttö heti käynnistyksen jälkeen voi aiheuttaa moottorivaurioita. Anna moottorin lämmetä useita minuutteja ennen ajoneuvon käyttöä.

Kylmän moottorin käynnistäminen

1. Varmista, että vaihdevalitsin on pysäköinti- tai vapaa-asennossa.
2. Paina jalkajarrua.
3. Käännä virtakytkin “ ” (ON) asentoon.
4. Varmista, ettei kaasu ole päällä, ja paina sitten käynnistyskytkintä.
5. Kun moottori käynnistyy, jatka moottorin lämmittämistä ennen ajoneuvon käyttöä.

TIEDOKSI

●Jos vaihdevalitsin on vapaa-asennossa ja kojelaudan merkkivalo ei syty, pyydä jälleenmyyjääsi tarkastamaan sen sähköpiiri tai säätämään vaihteistojärjestelmää.

●Moottori voidaan käynnistää millä tahansa vaihteella, jos jarrupoljinta käytetään. On kuitenkin suositeltavaa vaihtaa vapaa-asentoon tai pysäköidä ennen moottorin käynnistämistä.

●Sulje kaasu kokonaan ja käynnistä moottori painamalla käynnistyskytkintä.

●Älä aktivoi käynnistysjärjestelmää yli 10 sekunnin ajan jokaisella yrityksellä. Jos moottori ei käynnisty, vapauta käynnistyskytkin, pidä taukoa muutama sekunti ennen seuraavaa yritystä ja paina sitten käynnistyskytkintä uudelleen. Jokaisen yrityksen tulisi olla mahdollisimman lyhyt akun energian säästämiseksi.

●Jos akku on tyhjä, poista akku lataamista varten.

●Jatka moottorin lämmittämistä, kunnes se käy tasaisesti tyhjäkäynnillä, ennen kuin lähdet ajamaan.

⚠HUOMIO
Katso kohtaa ”Sisäänajoaika” ennen moottorin ensimmäistä käyttökertaa.

Vaihdevalitsimen toiminta

Vaihtaminen

⚠Huomio
Vaihteiston vaurioiden välttämiseksi päästä kaasuvivusta, pysäytä ajoneuvo ja kytke jalkajarru ennen vaihteen vaihtamista.

TIEDOKSI

Hidas vaihde on ensisijainen vaihteiston valinta kaikelle eteenpäin suuntautuvalle liikkeille paitsi pitkittyneelle suurnopeusmatkalle.

Pysäköinnistä vaihtaminen

1. Varmista, että kaasu on suljettu.
2. Paina jalkajarrua.
3. Vaihda haluttuun vaihteeseen siirtämällä vaihdevalitsin valitsinta pitkin.

Vaihtaminen: Vapaalta nopealle vaihteelle.

1. Varmista, että kaasu on suljettu ja ajoneuvo pysäytetty kokonaan.
2. Paina jalkajarrua.
3. Vaihda H-asentoon siirtämällä vaihdevalitsin valitsinta pitkin.

Vaihtaminen: Nopealta hitaalle vaihteelle.

1. Varmista, että kaasu on suljettu ja ajoneuvo pysäytetty kokonaan.
2. Paina jalkajarrua.
3. Vaihda L-asentoon siirtämällä vaihdevalitsin valitsinta pitkin.

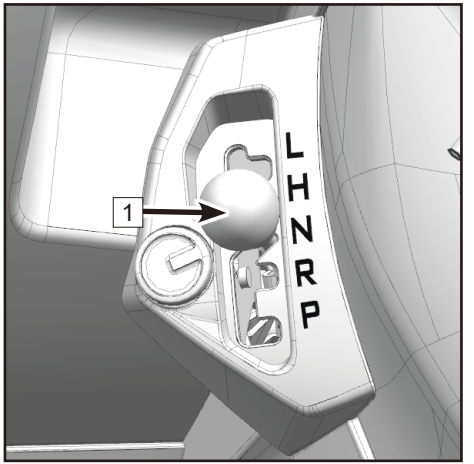

1 Vaihdevalitsin

Vaihtaminen: Hitaalta nopealle vaihteelle

1. Varmista, että kaasu on suljettu ja ajoneuvo pysäytetty kokonaan.
2. Paina jalkajarrua.
3. Vaihda H-asentoon siirtämällä vaihdevalitsin valitsinta pitkin.

Vaihtaminen: Peruutusvaihteelle

1. Varmista, että kaasu on suljettu ja ajoneuvo pysäytetty kokonaan.
2. Paina jalkajarrua.
3. Vaihda R-asentoon siirtämällä vaihdevalitsin valitsinta pitkin.
4. Tarkista ettei takanasi ole ihmisiä tai esteitä ja vapauta sitten jarrupoljin.
5. Käytä kaasua asteittain ja pidä katse menosuuntaan liikkuessasi taaksepäin.

⚠VAROITUS
Kun vaihdat peruutusvaihteelle, varmista ettei takana ole esteitä tai ihmisiä, ja alue on turvallinen. Kun on turvallista edetä, peruuta hitaasti.

Vaihtaminen: Peruutusvaihteelta pysäköintivaihteelle.

1. Varmista, että kaasu on suljettu ja ajoneuvo pysäytetty kokonaan.
2. Paina jalkajarrua.
3. Vaihda P-asentoon siirtämällä vaihdevalitsin valitsinta pitkin.

TIEDOKSI

Vaihdetta ei saa vaihdettua peruutusvaihteeseen ilman jalkajarrua.

Vaihteenvaihdon ilmaisimen tulee näyttää vastaavaa kytkettyä vaihdetta. Jos ilmaisin ei näytä oikein, pyydä jälleenmyyjääsi tarkastamaan ajoneuvon sähköpiiri tai säätämään vaihteenvaihtojärjestelmää.

Moottorin synkronointimekanismin takia ilmaisin ei ehkä näy ennen kuin ajoneuvo alkaa liikkua.

Älä käytä suurta vaihdetta jatkuvaan hitaaseen ajonopeuteen tai hinaukseen, koska se voi johtaa kytkinjärjestelmän liialliseen kuumenemiseen, mikä voi vahingoittaa komponentteja.

Kuorman vetäminen ja hinaus

Ajoneuvossasi on etu- ja takatavaratelineet sekä vetokuula hinausta varten. Noudata näitä ohjeita kuorman vetämisessä ja hinauksessa:

⚠VAROITUS
Ajoneuvon ylikuormitus tai rahdin kuljettaminen tai hinaaminen väärin voi muuttaa ajoneuvon käsittelyä ja aiheuttaa hallinnan menetyksen tai jarrujen epävakauden. Noudata aina näitä varotoimia lastin vetämisessä: ●Älä koskaan ylitä tälle ajoneuvolle ilmoitettua kantavuutta. ●Vähennä nopeutta kuormien vetämisen tai hinaamisen aikana. ●Vähennä nopeutta ja kuormaa ajettaessa epätasaisessa tai mäkisessä maastossa vakaan ajo-olosuhteen ylläpitämiseksi. ●Painon jakautuminen etu- ja takatelineissä tulee olla mahdollisimman edessä ja mahdollisimman alhaalla. Suuren kuorman kantaminen nostaa painopistettä ja luo epävakaan käyttöolosuhteen. ●Vähennä kuorman painoa, kun lastin painopiste on korkea. Kun käsittelet epäkeskoisia kuormia, joita ei voida keskittää, kiinnitä kuorma ja kuljeta sitä erityisen varovasti. ●Kaikki kuormat on kiinnitettävä ennen käyttöä. Kiinnittämättömät kuormat voivat muuttua ja luoda epävakaita käyttöolosuhteita, mikä voi johtaa ajoneuvon hallinnan menettämiseen.

●Kuormien ulottuessa telineiden ulkopuolelle. Vakaus ja ohjattavuus voivat heikentyä ja aiheuttaa koneen kaatumisen.

●Kuorman lastaaminen vain etu- tai takatelineelle voi aiheuttaa epätasapainon ja lisätä ajoneuvon kaatumisen mahdollisuutta. Tasapainota kuormat suhteessa etu- ja takatelineen väliin, mutta niin etteivät ne ylitä ilmoitettua kantavuutta.

●Ole erittäin varovainen, kun jarrutat kuormitetulla ajoneuvolla. Vältä maastoa tai tilanteita, jotka saattavat edellyttää kulkemista taaksepäin alamäkeen.

●Kiinnitä hinattava aina vetokuulaan, älä ylitä suositeltua aisapainoa.

●Hinauksen aikana ajoneuvon ei tulisi koskaan ylittää 16 km / h hinattaessa kuormaa tasaisella alustalla. Ajoneuvon nopeuden ei tulisi koskaan ylittää 8 km / h hinattaessa kuormia epätasaisessa maastossa, kaarteissa, noustessa tai laskettaessa mäkeä.

●Älä peitä ajovaloa lastatessasi etutelinettä.

●Käytä aina matalaa vaihdetta hinauksen aikana, jotta vältetään kytkimen ja hihnan kuluminen.

●Ketjujen, hihnojen, köyden tai muiden materiaalien käyttöä esineiden hinaukseen ei suositella, koska nämä esineet voivat tarttua takapyöriin, mikä voi aiheuttaa ajoneuvovaurioita tai henkilövahinkoja.

Kuormituksen jakaminen

Ajoneuvosi on suunniteltu kuljettamaan tai hinaamaan tietty määrä kuormaa. Lue ja ymmärrä aina varoitustarroissa luetellut kuormituksen varoitukset äläkä koskaan ylitä määritettyjä kantavuuksia. Kuorman paino tulisi asettaa mahdollisimman matalalle. Vähennä nopeutta ja lastia ajettaessa epätasaisessa tai mäkisessä maastossa, jotta ajo-olosuhteet pysyvät vakaina.

Jos perävaunua käytetään ajoneuvon takana, varmista, että sen vetokita on yhteensopiva ajoneuvossa olevan vetokoukun kanssa. Varmista, että perävaunu on vaakasuorassa ajoneuvon kanssa. (Joissakin tapauksissa erityinen jatke on asennettava ajoneuvon kiinnitykseen). Kiinnitä perävaunu ajoneuvoon turvaketjuilla tai -kaapeleilla.

Tämä ajoneuvo saattaa tarvita ylimääräisen pysähtymismatkan, kun hinataan raskaita kuormia, erityisesti kaltevilla pinnoilla ja kun matkustaja on kyydissä. Perävaunun väärä lastaaminen voi johtaa hallinnan menettämiseen. Noudata suositeltua suurinta hinauskapasiteettia ja suurinta aisapainoa. Varmista, että aisalla on ainakin jonkin verran painoa.

Varmista aina, että kuorma on jaettu tasaisesti ja kiinnitetty turvallisesti perävaunuun. Tasaisesti tasapainotettua perävaunua on helpompi hallita. Aseta vaihdevalitsin aina asentoon L (hidas) perävaunua hinatessa. Suuremman vääntömomentin lisäksi, hidas vaihde auttaa ottamaan huomioon takarenkaiden lisääntyneen kuormituksen.

Estä ajoneuvon ja perävaunun pyörien mahdollinen liikkuminen. Ole varovainen, kun irrotat lastatun perävaunun; perävaunu tai sen kuormitus voi kaataa sinut tai muita. Noudata perävaunua vedettäessä seuraavaa enimmäiskuljetuskapasiteettia.

<table>
<tr><th colspan="5">MAKSIMI VETOKAPASITEETTI</th></tr>
<tr><th colspan="2">SALLITTU PERÄVAUNU KUORMA</th><th>SALLITTU AISAPAINO</th><th colspan="2">TIEDOKSI</th></tr>
<tr><td>CF600ATR-2S</td><td>300 kg</td><td rowspan="2">25 kg</td><td rowspan="2">Perävaunu ilman jarruja</td><td rowspan="2">Sisältää perävaunun ja perävaunun kuorman. Varmista, että perävaunu on lastattu oikein, jotta aisa painaa aina vetokoukun tukea eikä vedä vetokoukkua.</td></tr>
<tr><td>CF600ATR-2L</td><td>300 kg</td></tr>
<tr><td colspan="5">Sisältää perävaunun ja perävaunun kuorman. Varmista, että perävaunu on lastattu oikein, jotta aisa painaa aina vetokoukun tukea eikä vedä vetokoukkua.</td></tr>
</table>

⚠VAROITUS
Älä mene ajoneuvon ja hinattavan väliin.

⚠VAROITUS
Noudata tarkasti asennetun tai hinattavan koneen tai perävaunun käyttöoppaassa annettuja ohjeita, äläkä käytä yhdistelmäajoneuvoa, konetta tai perävaunua, ellei kaikkia ohjeita ole noudatettu.

MÖNKIJÄN KÄYTTÖ

Tuen asetus ajoneuvon alle.

TIEDOKSI: Varmista ennen nostamista, että kaikki pyörät on lukittu.

TIEDOKSI: Kun jarrulukko on käytössä, varmista, että ajoneuvo pysyy tukevasti paikallaan.

⚠VAROITUS
ÄLÄ YLITÄ tunkin kapasiteettia. Käytä tunkkia, joka on tarkoitettu käytettäväksi kovilla pinnoilla. ÄLÄ liikuta tai pudota ajoneuvoa tunkilta. Katso tunkin varoitukset ja käyttöohjeet ennen käyttöä.

TIEDOKSI:
Varmista, että neliveto on kytketty ja jarrut lukittu.

Käyttötarkoitus

Ajoneuvo on tarkoitettu käytettäväksi vain maataloudessa tai vastaavissa toiminnoissa. Muunlaisen käytön katsotaan olevan käyttötarkoituksen vastaista. Valmistajan määrittelemien käyttö-, huolto- ja korjausehtojen noudattaminen ovat myös olennaisia osia käytössä. Ajoneuvoa saavat käyttää, huoltaa ja korjata vain henkilöt, jotka tuntevat sen erityisominaisuudet ja tuntevat asiaankuuluvat turvallisuusmenettelyt. Onnettomuuksien ehkäisemistä, kaikkia muita yleisesti tunnustettuja turvallisuus- ja työterveyssääntöjä sekä kaikkia tieliikennesääntöjä on noudatettava jatkuvasti. Kaikki tähän ajoneuvoon tehdyt mielivaltaiset muutokset voivat vapauttaa valmistajan vastuusta mahdollisista vahingoista tai vammoista. Maatalousajoneuvoja ei voida käyttää olosuhteissa, jotka voivat aiheuttaa vaaran joutua kosketuksiin vaarallisten aineiden, esim. torjunta-aineiden kanssa.

Kuorman vetäminen

Älä koskaan vedä kuormaa kiinnittämällä sitä koriin. Se voi aiheuttaa ajoneuvon kaatumisen. Käytä hätätilanteessa juuttuneen ajoneuvon vetämiseen vinssiä.
Kun vedät kuormia ketjulla tai vaijerilla, varmista, ettei siinä ole löysää ennen käynnistystä, pidä jännitys vetämisen aikana.
Kun vedät kuormia ketjulla tai vaijerilla, muista jarruttaa asteittain. Kuorman inertia voi johtaa iskuun.
Kun vedät kuormaa, noudata suurinta vetokykyä. Katso kohta perävaunun vetäminen.

⚠VAROITUS
Löysyys voi aiheuttaa ketjun tai kaapelin rikkoutumisen ja takaisin iskeytymisen.

Kun vedät toista ajoneuvoa, varmista, että joku hallitsee vedettyä ajoneuvoa. Heidän on jarrutettava ja ohjattava estääkseen ajoneuvon hallinnan menetyksen. Vähennä nopeutta kuormaa vedettäessä ja käännä asteittain. Vältä mäkiä ja hankalaa maastoa. Älä koskaan yritä jyrkkiä mäkiä. Varaa jarrutukseen enemmän etäisyyttä, erityisesti kaltevilla pinnoilla ja matkustajan ollessa kyydissä. Varo luistamasta tai liukumasta.

Lisävarusteet ja muutokset

Tässä T3: ssa ei ole kiinnikkeitä etukuormaajalle. Älä asenna etukuormaajaa.

LISÄTIETOA Ajoneuvojen turvallisuudesta saat ottamalla yhteyttä jälleenmyyjään.

Perävaunun turvavaijerin kiinnitys

Joko
a) Pujota vaijeri kiinnityslenkin ympäri ja takaisin kiinni itse vaijeriin (kuva 1).

(kuva 1)

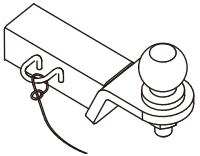

Tai:
b)Kiinnitä vaijeri suoraan kiinnityspisteeseen (kuva 2).Tämä kiinnitystapa tulee varmistaa peräkärryn valmistajalta, sillä sen pitovoima ei välttämättä ole riittävä.

(kuva 2)

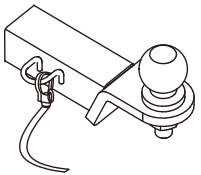

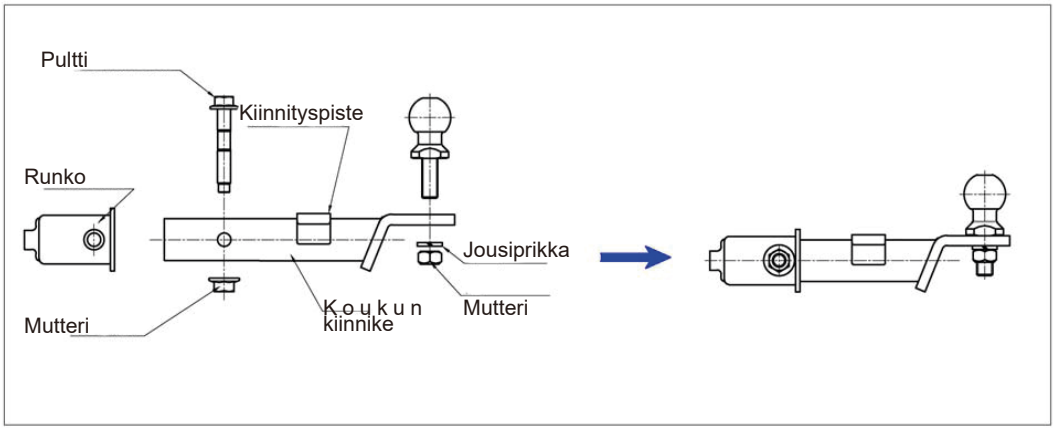

Ajaminen turvallisesti

Käyttäjän velvollisuudet

Tämän ajoneuvon kuljettajana terve järki, arvostelukyky ja taidot ovat ainoat tekijät, jotka estävät loukkaantumisen sekä muiden tai ajoneuvon vahingoittamisen.

Viisaasti liikenteessä

Pidä aina turvallinen etäisyys muista edessäsi ja takana olevista ajoneuvosta ajaessasi ryhmässä. Älä koskaan aja huolimattomasti äläkä tee odottamattomia liikkeitä lähellä olevien muiden ajoneuvojen kanssa. Pysy määrätyillä poluilla ja ajoalueilla.

Harjoittele!

Tässä käsikirjassa kuvattuja ajo-ohjeita tulisi harjoitella hitaalla nopeudella monta kertaa avoimella esteettömällä alueella. Jos ajopinta on liukas tai pehmeä, painon siirtäminen etupyörille siirtymällä eteenpäin istuimella voi auttaa. Kun olet oppinut oikeat tekniikat, sinun pitäisi pystyä suorittamaan ohjauksia suuremmilla nopeuksilla tai tiukemmilla kaarteilla.

Väärät ajotavat, kuten äkilliset kaasunvaihdot, liiallinen jarrutus, väärät kehon liikkeet tai liian suuri nopeus tiukassa mutkassa, voivat aiheuttaa ajoneuvon kaatumisen. Jos ajoneuvo alkaa kaatua ulkopuolelle käännöksessä, nojaa enemmän sisäpuolelle. Voi myös olla tarpeen päästää vähitellen kaasusta ja ohjata käännöksen ulkopuolelle kaatumisen välttämiseksi.

Muista: Vältä suurempia nopeuksia, kunnes tunnet perusteellisesti ajoneuvosi käytöksen.

TIEDOKSI

Hidas vaihde on ensisijainen vaihde valinta kaikille eteenpäin suuntautuville liikkeille paitsi pitkittyneelle suurnopeusmatkalle. Älä käytä nopeaa vaihdetta jatkuvaan hitaaseen ajonopeuteen tai hinaukseen, koska se voi johtaa kytkinjärjestelmän liialliseen kuumenemiseen, mikä voi vahingoittaa komponentteja.

Ajo-ohjeet

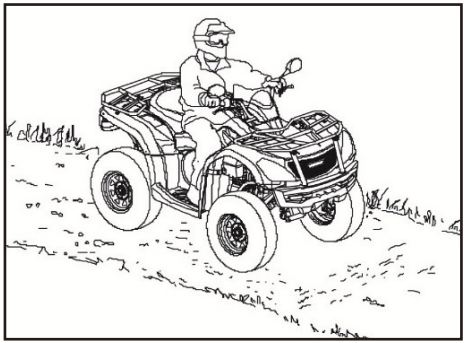

1. Istu pystyasennossa, molemmat jalat jalkatuilla ja molemmat kädet ohjaustangolla.
2. Käynnistä moottori ja anna sen lämmetä, paina jarrua ja vaihda vaihteisto vaihteelle.
3. Tarkista ympäristösi ja määritä matkareitti.
4. Vapauta jarru.
5. Paina kaasua hitaasti oikealla peukalolla ja aloita ajaminen. Ajoneuvon nopeutta hallitaan kaasukahvalla.
6. Aja hitaasti. Harjoittele ohjaamista ja kaasun ja jarrujen käyttöä tasaisella pinnalla.

Käännösten tekeminen

Käännöksen tekemiseksi, ohjaa käännöksen suuntaan nojaamalla ylävartalo käännöksen sisäpuolelle samalla kun tuet painosi ulkotukijalkaan. Tämä tekniikka muuttaa pyörien välistä pidon tasapainoa, mikä mahdollistaa sujuvan käännöksen. Samaa kallistustekniikkaa tulisi käyttää peruuttaessa.

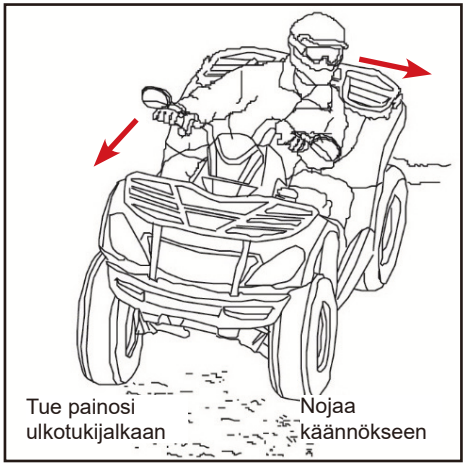

TIEDOKSI

Harjoittele kääntämistä hitaalla nopeudella, ennen kuin yrität kääntyä suuremmalla nopeudella.

⚠VAROITUS
Kääntyminen jyrkissä kulmissa tai suurilla nopeuksilla voi johtaa ajoneuvon kaatumiseen ja johtaa vakavaan loukkaantumiseen. Vältä kääntymistä terävissä kulmissa. Älä koskaan tee käännöksiä suurilla nopeuksilla.

Mönkijän kääntymisen dynamiikka

Maksimaalisen pidon saavuttamiseksi 2WD- tai 4WD-ajossa kaksi takapyörää toimivat yhtenä akselina ja kääntyvät yhdessä samalla nopeudella. Lisäksi 4WD-LOCK-tilaa käytettäessä myös etupyörät kääntyvät yhdessä samalla nopeudella. Ellei käännöksen sisäpuolella olevan pyörän ole mahdollista luistaa tai menettää jonkin verran pitoa, mönkijä vastustaa kääntymistä. Tässä käsikirjassa kuvattua erityistä kääntötekniikkaa on käytettävä, jotta mönkijä voi kääntyä nopeasti ja helposti. On olennaista, että tämä taito opitaan ensin pienellä nopeudella.

⚠VAROITUS
Noudata aina tässä käyttöoppaassa kuvattuja kääntymismenettelyjä. Harjoittele kääntymistä pienillä nopeuksilla, ennen kuin yrität kääntyä suuremmilla nopeuksilla. Älä käänny liian nopeasti taitojesi tai olosuhteidesi mukaan. Käytä hitaalla nopeudella ja anna lisäaikaa ja -etäisyyttä 4WD - LOCK (DIFF. LOCK) -tilassa.

Mutkassa kääntyminen

Kun lähestyt mutkaa, hidasta ja aloita ohjaustangon kääntö haluttuun suuntaan. Aseta painosi jalkalevylle käännöksen ulkopuolelle (vastakkaiselle puolelle kuin käännyt) ja nojaa ylävartalollasi käännökseen. Käytä kaasua pitämään tasainen nopeus käännöksen aikana. Tämä liike antaa sisäpuolella olevan pyörän luisua hieman, jolloin ajoneuvo voi kääntyä oikein.

Peruuttaminen

Peruuttamisen ohje:

1. Varmista, että kaasu on suljettu ja ajoneuvo pysäytetty kokonaan.
2. Paina jalkajarru pohjaan ja vaihda vaihteisto peruutusvaihteelle.
3. Tarkista, ettei ajoneuvon takana ole esteitä tai ihmisiä.
4. Kun on turvallista jatkaa, vapauta jarrut, paina kaasua hitaasti oikealla peukalolla ja peruuta. Ajoneuvon nopeutta ohjataan kaasun määrällä.

TIEDOKSI

Mönkijäsi on varustettu peruutusnopeudenrajoittimella. Ohituspainiketta ei voi käyttää. Avaa kaasua vain ylläpitääksesi haluttua nopeutta.

Noudata näitä varotoimia peruuttaessa:

- Vältä taaksepäin alamäkeen peruuttamista.
- Peruuta hitaasti.
- Kun peruutat, käytä jarruja kevyesti.
- Vältä tiukkoja kääntymisiä peruuttaessa.
- Älä koskaan kaasuta äkillisesti taaksepäin.

⚠VAROITUS
Varovaisuuden noudattamatta jättäminen peruutettaessa voi johtaa vakavaan loukkaantumiseen tai kuolemaan.

Ajaminen liukkaalla alustalla

Noudata seuraavia varotoimia aina ajaessasi liukkaalla alustalla, kuten märillä poluilla, irtonaisella soralla, hiekalla tai jäällä:

- Hidasta, kun saavut liukkaalle alueelle.
- Säilytä korkea valppaustaso ajaessasi. Vältä nopeita, teräviä käännöksiä, jotka voivat aiheuttaa luisun.
- Korjaa luisu kääntämällä ohjaustankoa luiston suuntaan ja siirtämällä painosi eteenpäin.
- Ajaminen neliveto kytkettynä voi auttaa hallitsemaan ajoneuvoa liukkaalla alueella.

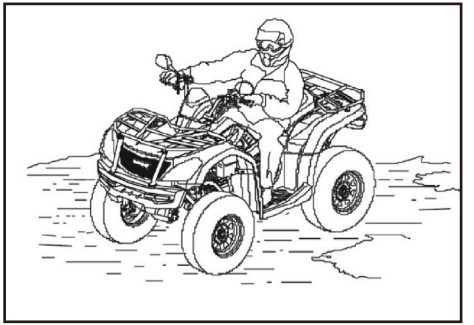

⚠HUOMIO
Voimansiirto voi vaurioitua vakavasti, jos neliveto kytketään pyörien pyöriessä. Kytke neliveto aina pysähdyksissä.

⚠VAROITUS
Huolimattomuus liukkaalla alustalla käytettäessä voi johtaa renkaan pidon menetykseen ja hallinnan menettämiseen, onnettomuuteen, vakavaan loukkaantumiseen tai kuolemaan. Älä koskaan käytä jarruja luiston aikana. Älä aja liukkaita pintoja. Vähennä aina nopeutta ja ole erityisen varovainen.

Ajaminen epätasaisessa maastossa

Noudata näitä varotoimia aina kun ajat karkealla pinnalla, kuten polkuja, joilla on suuria kiviä tai muita esteitä:

- Hidasta, kun kohtaat epätasaisen maaston.
- Säilytä korkea valppaustaso ajaessasi. Vältä nopeita, teräviä käännöksiä, jotka voivat aiheuttaa hallinnan menettämisen.
- Siirrä painosi vastapainoksi ajoneuvon painolle, jos se kallistuu toiselle puolelle.
- Ajaminen 4WD- tai 4WD-LOCK-toiminnolla voi auttaa hallitsemaan ajoneuvoa.

Ajaminen esteiden yli

Opi lukemaan maastoa ajaessasi. Ole jatkuvasti varovainen vaaroista, kuten tukeista, kivistä ja matalalla roikkuvista oksista.

Älä koskaan yritä ylittää estettä, joka on korkeampi kuin ajoneuvon maavara.

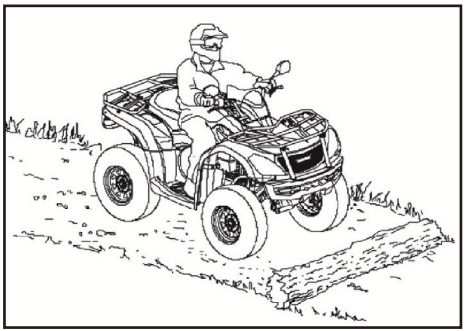

⚠VAROITUS
Jos ajoneuvo joutuu kosketuksiin esteiden kanssa, se voi johtaa vakavaan loukkaantumiseen tai kuolemaan. Matkusta varoen tuntemattomassa maastossa.

Ajaminen veden läpi

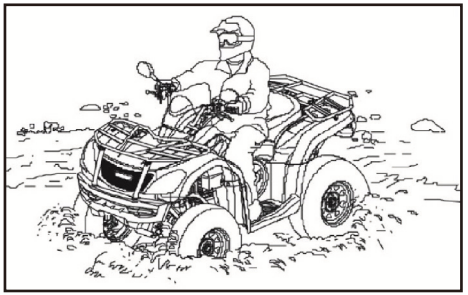

Mönkijäsi voi ajaa veden läpi, jonka suurin suositeltu syvyys on yhtä suuri kuin jalkatukien pohja. Noudata näitä menettelyjä ajaessasi veden läpi:

- Määritä veden syvyys ja virtaus ennen ylitystä.
- Valitse ylityskohta, jossa virtauksen molemmilla puolin on asteittainen kaltevuus.
- Jatka hitaasti, välttäen kiviä ja esteitä, jos mahdollista.
- Kuivaa jarrut ylittämisen jälkeen jarruttelemalla kevyesti, kunnes jarrutus on normaalia.

⚠VAROITUS
Vältä ajoneuvon käyttöä syvän tai nopeasti virtaavan veden läpi. Jos et voi välttää vettä, joka ylittää suositellun enimmäissyvyyden, mene hitaasti, tasapainota huolellisesti, vältä äkillisiä liikkeitä ja pidä hidasta ja tasaista eteenpäin suuntautuvaa liikettä. Älä tee äkillisiä käännöksiä pysähtymisiä tai kaasutuksia.

CVT-järjestelmän kuivaus upotuksen jälkeen

Jos CVT-koteloon on päässyt vettä, käyttöhihna todennäköisesti luistaa ja huonontaa suorituskykyä. Veden poistamiseksi ja CVT-kotelon kuivaamiseksi; aseta ajoneuvo vapaa-asentoon ja nosta moottorin kierroslukua useita minuutteja, jotta CVT-komponentit kuivuvat. Vapauta kaasu, vaihda matalalle vaihteelle ja testaa sitten ajoneuvon suorituskyky. Toista tarvittaessa, kunnes olet varma, että kaikki vesi on poistunut. Ota yhteyttä jälleenmyyjään, jos ajoneuvon suorituskykyongelmat jatkuvat.

TIEDOKSI

Kun ajoneuvolla on ajettu vedessä, on erittäin tärkeää, että ajoneuvo huolletaan huoltoaikataulun mukaisesti. Seuraavat alueet tarvitsevat erityistä huomiota: moottoriöljy, etu- ja takaperän kotelot sekä kaikki rasva-alueet. Jos ajoneuvosi uppoaa eikä sitä voida viedä jälleenmyyjälle ennen sen käynnistämistä, poista vesi ilmanotosta ja moottorista noudattamalla tässä oppaassa kuvattuja vaiheita.

⚠HUOMIO
Suuria moottorivaurioita voi aiheutua, jos ajoneuvoa ei tarkasteta perusteellisesti vedessä käytön jälkeen. Jos CVT-koteloon on päässyt vettä, noudata tässä käyttöoppaassa olevia ohjeita CVT-kytkinjärjestelmän kuivattamiseksi. Anna ajoneuvosi jälleenmyyjän huollettavaksi heti, jos ajoneuvo uppoaa tai jumiutuu veteen, joka ylittää jalkatuen tason. On tärkeää ottaa yhteys jälleenmyyjään huoltoa varten ennen moottorin käynnistämistä, koska ilmanotossa ja moottorissa saattaa olla vettä.

Ajo ylämäkeen

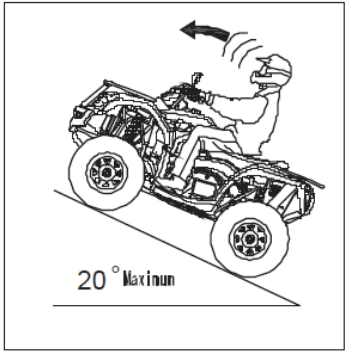

Noudata seuraavia varotoimia aina ylämäkeen ajaessasi:

- Aja aina suoraan ylämäkeen.
- Vältä jyrkkiä mäkiä (enintään 20°)
- Pidä molemmat jalat jalkatukien päällä.
- Siirrä painosi eteenpäin.
- Pidä tasainen nopeus ja kaasu
- Pysy valppaana ja ole valmis ryhtymään hätätoimenpiteisiin. Tähän voi sisältyä ajoneuvosta nopea poistuminen.

Jos kaikki ajonopeus menetetään:

Pidä painosi ylämäkeen ja vapauta kaasu.

Kytke etujarru. Kun ajoneuvo on täysin pysähtynyt, käytä myös jalkajarrua ja vaihda vaihdevalitsin pysäköintiasentoon.

Jos ajoneuvo alkaa liikkua taaksepäin:

Pidä painosi ylämäkeen. Älä koskaan käytä moottorin tehoa. Älä koskaan käytä jalkajarrua liikkuessasi taaksepäin. Kytke etujarru. Kun ajoneuvo on täysin pysähtynyt, paina jalkajarru päälle ja vaihda vaihdevalitsin pysäköintiasentoon. Poistu ajoneuvosta ylämäkeen tai toiselle puolelle ajoneuvoa, jos ajoneuvo on suunnattu suoraan ylämäkeen. Käännä ajoneuvo ympäri ja nouse kyytiin uudelleen käsikirjassa kuvatulla tavalla.

⚠VAROITUS
Mäkisessä maastossa ajo vaikuttaa jarrutukseen ja käsittelyyn. Virheellinen menettely voi johtaa hallinnan menettämiseen, kaatumiseen, vakavaan loukkaantumiseen tai kuolemaan. Vältä jyrkkiä mäkiä (enintään 20°) Ole erittäin varovainen, ajaessasi mäkiä, ja noudata omistajan käsikirjassa kuvattuja asianmukaisia toimintatapoja.

Mäissä sivuttain ajaminen

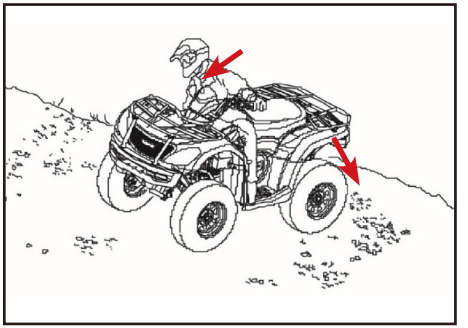

⚠VAROITUS

Mäkien reunaa väärin ajaminen tai mäissä kääntyminen voi johtaa hallinnan menettämiseen tai ajoneuvon kaatumiseen, mikä voi johtaa vakavaan loukkaantumiseen tai kuolemaan. Vältä ajamasta mäen sivua aina kun mahdollista. Noudata käyttöoppaan ohjeita.

Mäen sivun ajaminen voi olla vaarallista, ja sitä tulisi välttää, jos se on mahdollista. Jos kohtaat tilanteen, jossa mäen sivun ajaminen on tarpeen, noudata näitä varotoimia:

- Hidasta.
- Nojaa ylämäkeen pitäessäsi jalat jalkatuilla.
- Ohjaa hieman ylämäkeen pitääksesi ajoneuvon suunta.

⚠HUOMIO
Jos ajoneuvo alkaa kaatua, käännä etupyörät nopeasti alamäkeen, jos mahdollista, tai poistu ajoneuvosta heti ylämäkeen!

Ajaminen alamäkeen

Noudata seuraavia varotoimia aina alamäkeen ajaessasi:

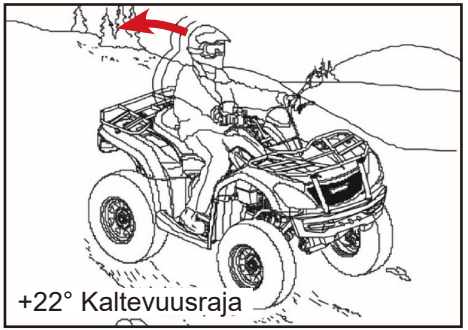

- Älä koskaan aja mäkiä, joiden kaltevuus on yli 22 astetta, tai liian jyrkkiä kykyihisi nähden.
- Hidasta.
- Siirrä painosi ajoneuvon takaosaan.
- Aja aina suoraan alamäkeen.
- Käytä moottorijarrutusta ja jalkajarrua kevyesti hidastumisen helpottamiseksi. Tutustu näihin jarrutustoimintoihin alamäkeen ajettaessa.
- Ajaminen 4WD- tai 4WD-LOCK-toiminnolla voi auttaa hallitsemaan ajoneuvoa.

⚠VAROITUS
Liiallinen nopeus alamäessä voi johtaa hallinnan menettämiseen ja johtaa vakavaan loukkaantumiseen tai kuolemaan. Vähennä nopeutta aina alamäkeen ajettaessa.

Ympäri kääntyminen mäessä.

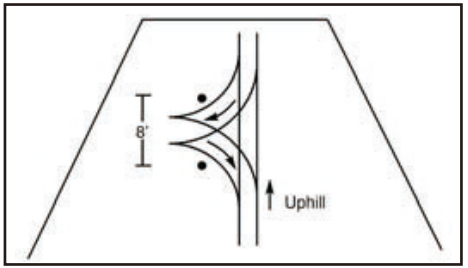

Mäissä kääntyessä voidaan käyttää K-käännöstä.

1. Vapauta kaasu, kytke sitten käsi- ja jalkajarru pitämällä kehosi paino ylämäkeen.
2. Laita vaihde hitaalle ja sammuta moottori.
3. Pidä käsijarru kytkettynä, poistu ajoneuvosta oikealta puolelta, jos ajoneuvo on suunnattu suoraan ylämäkeen.

TIEDOKSI: Poistu ajoneuvosta aina ylämäkeen.

4. Pidä käsijarru kytkettynä, siirry ajoneuvon eteen ylämäkeen ja vedä oikeanpuoleisesta ohjaustangosta kääntääksesi ohjauksen kokonaan vasemmalle (etujarru on nyt lähinnä sinua).
5. Vapauta jarrua hitaasti ja säätele sen avulla nopeutta, ja ohjaa ajoneuvoa alaspäin ja oikealle, kunnes keula osoittaa mäen sivulle. Varmista että ajoneuvo pysyy nyt paikallaan itsestään, jonka jälkeen sen kyytiin voi nousta.
6. Nouse ajoneuvoon ylämäen puolelta ja vaihda vaihdevalitsin pysäköintiasentoon pitäen kehosi paino ylämäkeen. Pidä käsijarru tai jalkajarru päällä, jos mahdollista.
7. Käynnistä moottori uudelleen. Paina jalkajarrua ja vaihda vaihdevalitsin hitaalle vaihteelle.
8. Vapauta jarrut ja jatka hitaasti alamäkeen säätämällä nopeutta jarruilla, kunnes ajoneuvo on tasaisemmalla alustalla.

Pysäköinti kaltevalla alustalla

Vältä pysäköimistä kaltevalle, jos mahdollista. Jos se on väistämätöntä, noudata näitä varotoimia:

- Sammuta moottori.
- Aseta vaihdevalitsin pysäköintiasentoon.
- Estä takapyörien liike alamäkeen. Katso kuvaa.

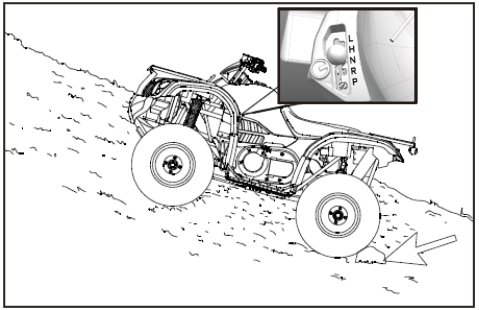

⚠HUOMIO
Taka-akseli on lukittu, kun vaihteisto on pysäköintiasennossa.

Huolto

Omistajan käsikirjassa olevan huoltoaikataulun noudattaminen auttaa pitämään ajoneuvosi turvallisimmassa ja luotettavassa kunnossa. Tärkeiden komponenttien tarkastus, säätö ja voitelu selitetään huoltokaavioissa.

Tarkasta, puhdista, voitele, säädä ja vaihda osat tarvittaessa. Kun tarkastuksessa paljastuu varaosien tarve, käytä alkuperäisiä varaosia, jotka ovat saatavissa jälleenmyyjältäsi.

Kuormittavan käytön määrite:

CFMOTO määrittelee kuormittavan käytön seuraavasti:

- Usein mudassa, vedessä tai hiekassa ajo.
- Kilpa- tai kilpatyylinen korkea kierroslukuinen ajo
- Pitkäaikainen matala nopeus, raskaan kuorman kuljetus.
- Pitkä moottorin tyhjäkäynti
- Lyhyet matkat, kylmällä säällä
- Kaupallisessa toiminnassa käytetyt ajoneuvot

Lyhennä kuormittavassa käytössä olevien ajoneuvojen huoltovälejä 50%.

TIEDOKSI

Säännöllinen huolto ja säätö on tärkeää. Jos et ole perehtynyt turvallisten huolto- ja säätötoimenpiteiden suorittamiseen, pyydä pätevää jälleenmyyjää suorittamaan vaadittu huolto sinulle.

TIEDOKSI

Kiinnitä erityistä huomiota moottorin öljytasoon kylmällä säällä. Moottoriöljyn tason nousu voi osoittaa epäpuhtauksia kerääntyvän öljypohjaan tai kampikammioon. Vaihda öljy välittömästi, jos öljytaso alkaa nousta. Tarkkaile öljytasoa, ja jos se jatkaa nousua, lopeta käyttö ja selvitä syy tai ota yhteyttä jälleenmyyjään.

Määräaikaishuollon aikataulu ja kuvake-avain

Seuraavien aikataulujen huoltovälit perustuvat keskimääräisiin ajo-olosuhteisiin ja keskimääräiseen toimintanopeuteen, joka on noin 20 km / h. Vakavassa tai kaupallisessa käytössä olevat ajoneuvot on tarkastettava ja huollettava useammin.

VOITELUAIKATAULUN AVAINPISTEET:

- Tarkista kaikki komponentit määräajoin suoritettavan huoltokaavion mukaisesti. Kohteet, joita ei ole lueteltu aikataulussa, on voideltava yleisellä voiteluvälillä.
- Vaihda voiteluaineita useammin kuormittavassa käytössä, kuten märissä tai pölyisissä olosuhteissa.
- Käytä yleisrasvaa voitelupisteisiin
- Voitele 800 kilometrin välein, ennen pitkää varastointia, painepesun jälkeen tai käyttöjärjestelmän upotuksen jälkeen.

Huoltomenettelyt

Moottoriöljyn tarkistus

Tarkista ja vaihda moottoriöljy aina huoltokaavion mukaisin väliajoin.

1. Aseta mönkijä tasaiselle alustalle.
2. Käynnistä moottori ja anna sen käydä tyhjäkäynnillä (20 ~ 30) sekuntia. Pysäytä moottori.
3. Odota lyhyt aika, kunnes öljy laskeutuu.
4. Poista suojakansi 1 tarttumalla oikeaan alaosaan ja vetämällä vankasti.
5. Kierrä öljyn mittatikku 2 ja pyyhi puhtaalla liinalla.
6. Aseta mittatikku öljyntäyttöaukkoon. Älä kiinnitä sitä uudelleen.
7. Irrota öljytikku uudelleen ja tarkista öljytaso. Pidä öljytaso ylemmän ja alemman osoittimen välillä.
8. Kiinnitä mittatikku takaisin öljyntäyttöaukkoon, kiristä se käsin ja asenna luukku takaisin.

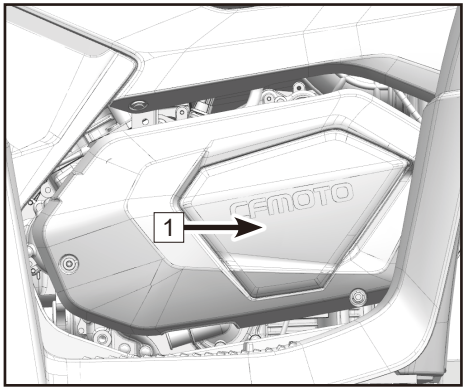

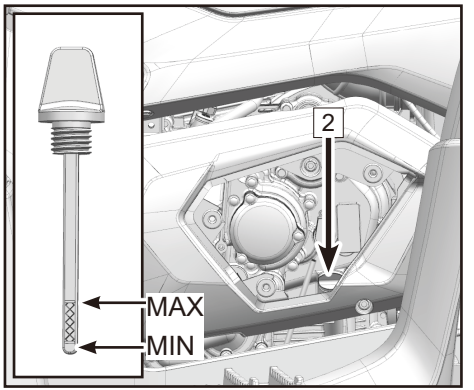

TIEDOKSI

Suojakannen pidikkeiden kumiholkit voivat irrota. Varmista, että ne ovat paikoillaan ennen kannen asentamista takaisin.

Moottoriöljynvaihto

1. Aseta mönkijä tasaiselle alustalle.
2. Jos moottori on ollut käynnissä, odota öljyn laskeutuvan ja jäähtyvän.
3. Aseta öljypohja moottorin alle kerätäksesi käytetty öljy.
4. Irrota moottorin öljyn tyhjennyspultti 1 ja tyhjennä öljy moottorista.
5. Aseta uusi tiivistealuslevy moottorin öljyn tyhjennyspulttiin ja kiristä tyhjennyspultti määritettyyn momenttiin (25N • m).

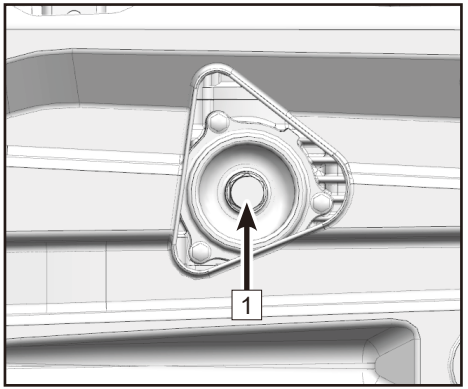

Öljynsuodattimen vaihto

1. Kierrä pultit irti avaimella 1. Poista sitten kansi 2 ja poista öljynsuodatin 3.

Huomio: Varmista että kannen O-rengas 4 on kunnossa, asenna se sitten oikein kampikammion uraan.

2. Asenna uusi öljynsuodatin 3 kiristä kannen pultit määritettyyn momenttiin jakoavaimella.
3. **TIEDOKSI:** Kannen pultin 1 Vääntömomentti: 10 N • m
4. Asenna uusi tyhjennyspultin aluslevy ja kiristä öljynpoistoruuvi ilmoitettuun momenttiin, ellei sitä ole vielä asennettu.

TIEDOKSI: Tyhjennyspultin vääntömomentti: 25 N • m

5. Lisää määritetty määrä suositeltua moottoriöljyä, aseta sitten moottoriöljyn mittatikku ja kiristä se.

TIEDOKSI:
Öljynsuodatinpatruunan vaihdon yhteydessä öljyä tulisi lisätä: 2,8 l.

6. Käynnistä moottori ja lämmitä sitä. Lämmityksen aikana tarkista öljyvuodot. Jos öljyvuotoja havaitaan, sammuta moottori välittömästi ja tarkista syy.
7. Sammuta moottori. Tarkista öljymäärä uudelleen ja korjaa se tarvittaessa.

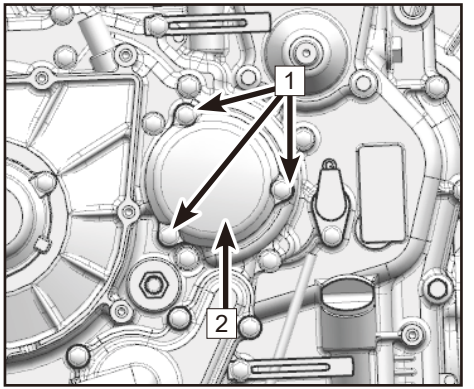

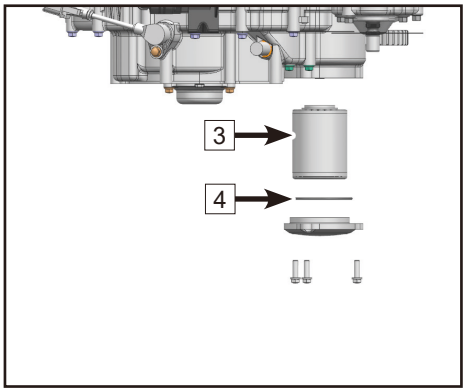

Venttiilikoneiston säätö

Imu- ja pakoventtiilien välykset muuttuvat ajoneuvon käytön yhteydessä, mikä voi johtaa väärään polttoaineen / ilman syöttöön tai moottorin meluun. Tämän estämiseksi venttiilien välykset on säädettävä huoltoaikataulun mukaisesti. Tämän säädön tulee suorittaa ammattitaitoinen huoltoteknikko. Ota yhteys jälleenmyyjääsi.

TIEDOKSI

Moottorin imuventtiilin välys (kylmä moottori): 0,002 tuumaa ~ 0,006 tuumaa (0,06 mm ~ 0,14 mm)

Moottorin pakoventtiilin välys (kylmä moottori): 0,114 ~ 0,007 tuumaa (0,11 mm ~ 0,19 mm)

Moottorin tyhjäkäyntinopeus

Tämä ajoneuvo on varustettu elektronisella polttoaineen ruiskutusjärjestelmällä. Moottorin joutokäyntinopeuden säätämisestä ei ole säännöksiä. Kaasuläpän runko on tärkeä osa polttoainejärjestelmää, joka vaatii erittäin hienostunutta säätöä, ja se on asetettu tehtaalla. Jos asetukset häiriintyvät, seurauksena voi olla huono moottorin suorituskyky ja vaurio. Tarkista moottorin joutokäyntinopeuden vakaus ja ota tarvittaessa yhteys jälleenmyyjään. Ota yhteyttä jälleenmyyjään, jos moottorin joutokäynti on epänormaali.

TIEDOKSI

Moottorin joutokäyntinopeus: 1500 rpm ± 150 rpm (moottori käyttölämpötilassa).

Peräöljyt

Vaihteistokotelot on tarkistettava öljyvuotojen varalta ennen jokaista ajoa. Jos öljyvuotoja havaitaan, pyydä jälleenmyyjää tarkistamaan ja korjaamaan mönkijä.

Peräöljyn mittaus

Peräöljyn määrää ei pysty mittaamaan muuta kuin vaihtamalla öljyt, kts. vaihto-ohjeistus alla.

TIEDOKSI: Öljyntäyttöpultin kiristysmomentti: 18,4 ft-lb. (25 N • m).

Takaosan vaihteistokotelon öljynvaihto

1. Aseta mönkijä tasaiselle alustalle.
2. Aseta öljysäiliö etuvaihteiston kotelon alle.
3. Irrota öljyntäyttöpultti 1 ja tyhjennyspultti 2 perän kotelon alaosasta ja tyhjennä käytetty öljy.
4. Asenna tyhjennyspultti ja kiristä se määritettyyn momenttiin.

TIEDOKSI: Tyhjennyspultin kiristysmomentti: 25 N • m

5. Täytä perä uudella öljyllä.

TIEDOKSI: Säännöllinen öljynvaihto: 200 ml

6. Asenna täyttöruuvi ja kiristä se määritettyyn momenttiin..
7. Tarkista öljyvuodot. Jos öljyvuotoja havaitaan, tarkista syy.

TIEDOKSI: Varmista, ettei koteloon pääse mitään ylimääräistä öljynvaihdon yhteydessä.

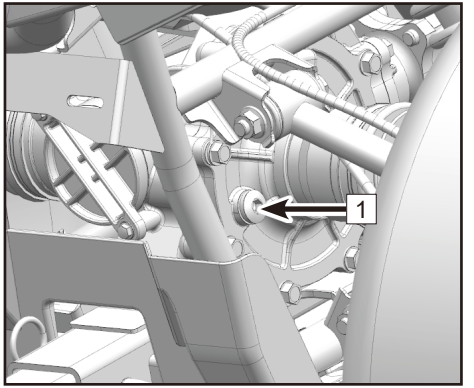

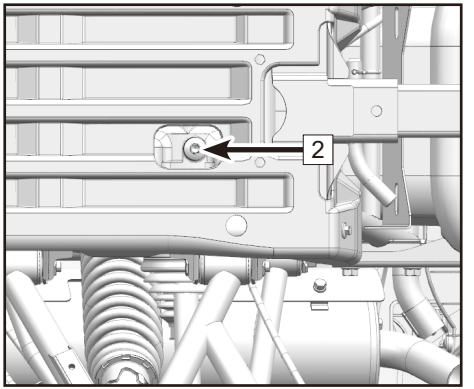

Etuperän öljynmittaus

Etuperän öljyn määrää ei pysty mittaamaan muuta kuin vaihtamalla öljyt, kts. vaihto-ohjeistus alla.

TIEDOKSI: Öljyntäyttöpultin kiristysmomentti: 25 N • m

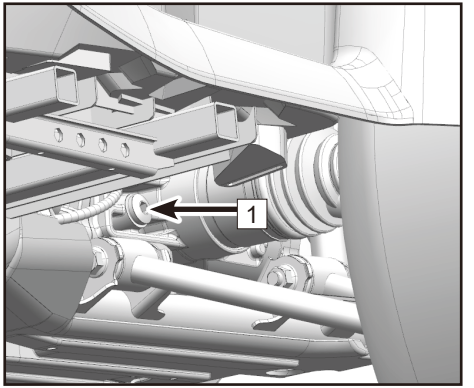

Etuperän öljynvaihto

1. Aseta mönkijä tasaiselle alustalle.
2. Aseta öljysäiliö etuvaihteiston kotelon alle.
3. Irrota öljyntäyttöpultti ja tyhjennyspultti 2 etuvaihteiston kotelon pohjasta ja tyhjennä käytetty öljy.
4. Asenna tyhjennyspultti ja kiristä se määritettyyn momenttiin.

TIEDOKSI: Tyhjennyspultin kiristysmomentti: 25 N • m

5. Täytä etuvaihteiston kotelo öljyllä.

TIEDOKSI: Säännöllinen öljynvaihto: 230 ml

6. Asenna täyttöruuvi ja kiristä se määritettyyn momenttiin.
7. Tarkista öljyvuodot. Jos öljyvuotoja havaitaan, tarkista syy.

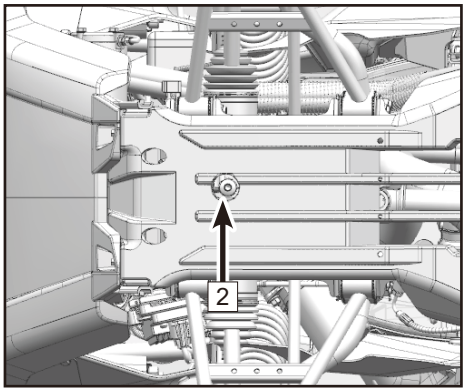

Etukansi

Poisto:

Ota kiinni kannen reunasta, vedä ylöspäin vapauttaaksesi läpiviennit ja irrota sitten etukansi [A] ajoneuvon etuosaa kohti.

Tartu etukannen [B] reunaan, vedä ylöspäin vapauttaaksesi läpivientitapit ja poista sitten kansi [B] ajoneuvon etuosaa kohti.

Asennus: Aseta kannen kielekkeet rungon vastaaviin reikiin, kohdista sitten läpivientitapit ja paina alas.

TIEDOKSI:

Pidä kansi helposti irrotettavissa levittämällä ajoittain ohuita voiteluaineita läpivientitappeihin.

Irroittamalla etukannen, voidaan tarkastaa ja huoltaa jäähdytyslaitteistoa, varatankkia, relekoteloa ja sulaketta.

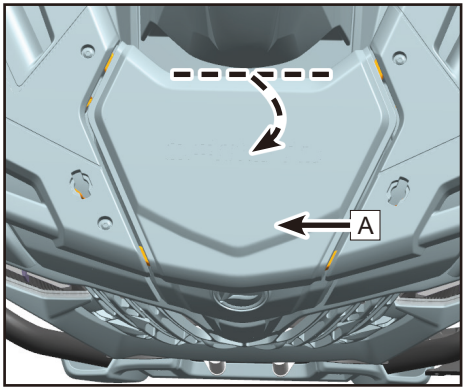

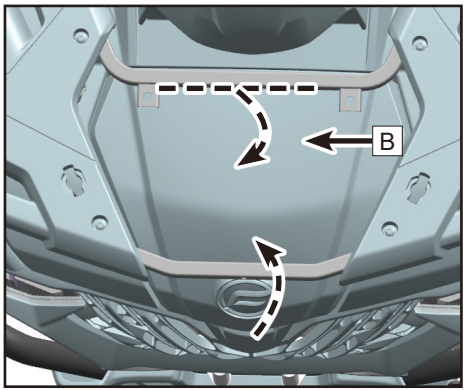

Jäähdytysjärjestelmä

Jäähdytysnesteen tason tarkistus

1. Aseta mönkijä tasaiselle alustalle.
2. Jäähdytysnestesäiliö 1 sijaitsee ajoneuvon vasemmassa etuosassa. Tarkista jäähdytysnestetaso jäähdytysnestesäiliössä, kun moottori on kylmä, koska jäähdytysnesteen määrä vaihtelee moottorin lämpötilan mukaan.

TIEDOKSI:

Jäähdytysnesteen tulee olla ylä- 3 ja alarajamerkkien 4 välissä.

3. Jos jäähdytysneste on alarajamerkin kohdalla tai alapuolella, poista säiliön korkki 2 ja lisää jäähdytysnestettä ylärajaa kohti, asenna säiliön korkki ja asenna sitten paneeli.

TIEDOKSI:

Pienin jäähdytysnestesäiliön määrä: 0,2 l.

⚠HUOMIO
Kova vesi tai suolavesi on haitallista moottorille. Voit käyttää pehmeää vettä, jos et saa tislattua vettä.

⚠HUOMIO
Jos vettä lisätään, pyydä jälleenmyyjää tarkistamaan jäähdytysnesteen pakkasneste mahdollisimman pian. Jäähdyttimen tuulettimen toiminta on täysin automaattinen. Se kytketään päälle tai pois jäähdyttimen jäähdytysnesteen lämpötilan mukaan.

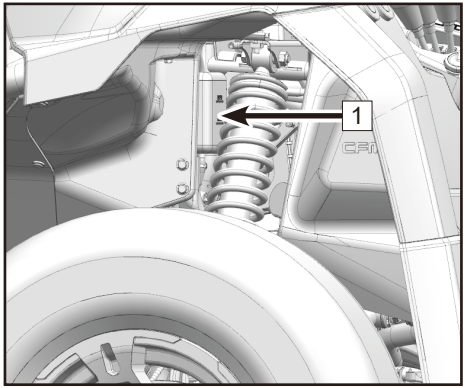

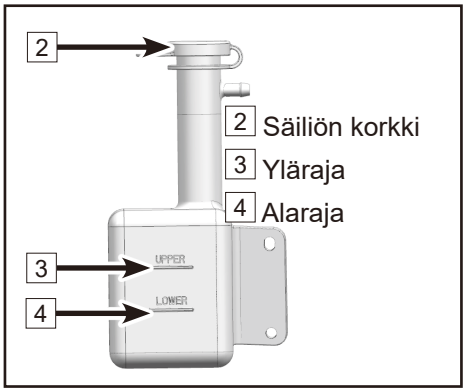

Jäähdytysnesteen vaihto

⚠HUOMIO
Älä koskaan irrota jäähdyttimen korkkia moottorin käytön jälkeen. Odota moottorin jäähtymistä, ennen kuin poistat jäähdyttimen korkin. Kuuma jäähdytysneste voi aiheuttaa vakavia palovammoja.

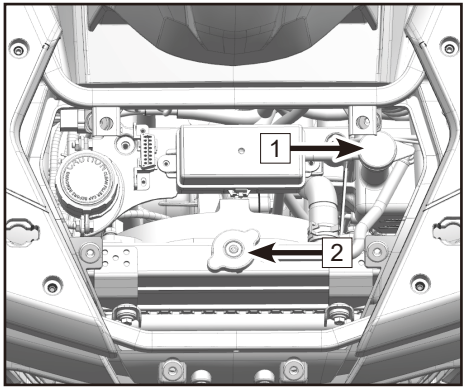

1. Aseta mönkijä tasaiselle alustalle.
2. Irrota etukansi.
3. Irrota jäähdyttimen korkki 2 .
4. Poista jäähdytysnestesäiliön korkki 1 .
5. Aseta astia moottorin alle ja poista sitten:
   - Pieni moottorin vasen kansi 3 .
   - Moottorin vasen kansi 4 .
   - Jäähdytysnesteen tyhjennyspultti 5 .

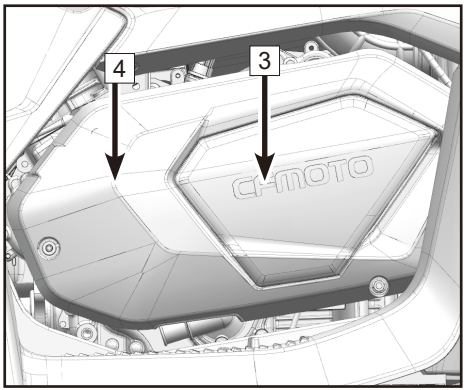

Jäähdytysneste alkaa valua järjestelmästä

6. Irrota letku jäähdytysnestesäiliöstä ja tyhjennä jäähdytysneste astiaan.
7. Kun olet tyhjentänyt järjestelmän, huuhtele järjestelmä perusteellisesti puhtaalla vesijohtovedellä. Anna veden valua kokonaan jäähdytysnesteen poistoaukosta.

8. Vaihda jäähdytysnesteen tyhjennyspultin aluslevy, jos se on vaurioitunut, asenna ja kiristä sitten jäähdytysnesteen tyhjennyspultti, mutta älä kiristä täysin.
9. Asenna jäähdytysnestesäiliön letku takaisin.
10. Täytä suositeltu jäähdytysneste jäähdyttimeen, kunnes se on täynnä.

TIEDOKSI: Kun täytät jäähdytysnestettä, löysää samalla jäähdytysnesteen tyhjennyspulttia 5 poistaaksesi mahdolliset ilmakuplat jäähdytysnesteletkun sisältä, kunnes jäähdytysnestettä virtaa ulos, ja kiristä tyhjennyspultti (10 N • m).

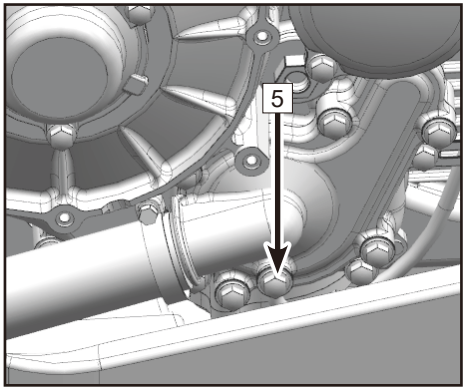

11. Asenna jäähdyttimen korkki.
12. Käynnistä moottori ja anna sen käydä tyhjäkäynnillä useita minuutteja. Pysäytä moottori ja anna sen jäähtyä. Tarkista jäähdyttimen jäähdytysnesteen määrä. Jos jäähdytysnestettä on vähän, lisää jäähdytysnestettä, kunnes se saavuttaa jäähdyttimen yläosan. Toista tarvittaessa.
13. Täytä jäähdytysnestesäiliö jäähdytysnesteellä ylärajaan saakka.
14. Asenna jäähdytysnestesäiliön korkki ja tarkista, ettei jäähdytysnestettä vuoda. Jos vuotoja havaitaan, pyydä jälleenmyyjää tarkistamaan jäähdytysjärjestelmä
15. Asenna uudelleen:
    - Moottorin vasen kansi. Kiristä kiinnittimet 10 N • m: iin.
    - Pieni moottorin vasen kansi
    - Etukansi

TIEDOKSI

Suositeltu pakkasneste:

Kaikki korkealaatuiset eteeniglykolin jäätymisenestoaineet, jotka sisältävät korroosionestoaineita alumiinimoottoreille. CFMOTOn suositeltava jäähdytysnesteen jäätymisenestotaso: -35°C.

Pakkasnesteen ja tislatun veden sekoitussuhde: 1: 1

Jäähdytysnesteen kokonaiskapasiteetti (lukuun ottamatta jäähdytysnestesäiliötä): 2.18 litraa

Jäähdytysnesteen vaihto (paitsi jäähdytysnestesäiliö): 2,1 litraa

Jäähdytysnestesäiliön tilavuus: 0,2 L ~ 0,38 L

(Alempi merkki: 0,2 L / Ylempi merkki: 0,38 L)

⚠VAROITUS
Jos vaihdat toiseen jäähdytysnesteseen, ota yhteyttä jälleenmyyjääsi jäännösjäähdytteen poistamiseksi kokonaan. Erilainen jäähdytysnesteseos voi johtaa moottorin vikaantumiseen.

Siivous

Jäähdyttimen ulkopintojen puhdistaminen, jos se on peitetty mudalla tai roskilla, varmistaa, että jäähdytin jatkaa moottorin tehokasta jäähdytystä. Käytä jäähdyttimen puhdistamiseen vain matalapaineista vettä. Korkeapainepesurit voivat vahingoittaa komponentteja. Varmista, että vesi virtaa virrata vapaasti jäähdyttimen evien läpi. Tämä on merkki siitä, että jäähdytysilman päästetään läpi.

Vetoakselien suojakumit

Tarkista, että suojakumeissa 1 ei ole reikiä tai kulumista. Jos havaitset vaurioita, ota yhteyttä jälleenmyyjääsi.

Taka :

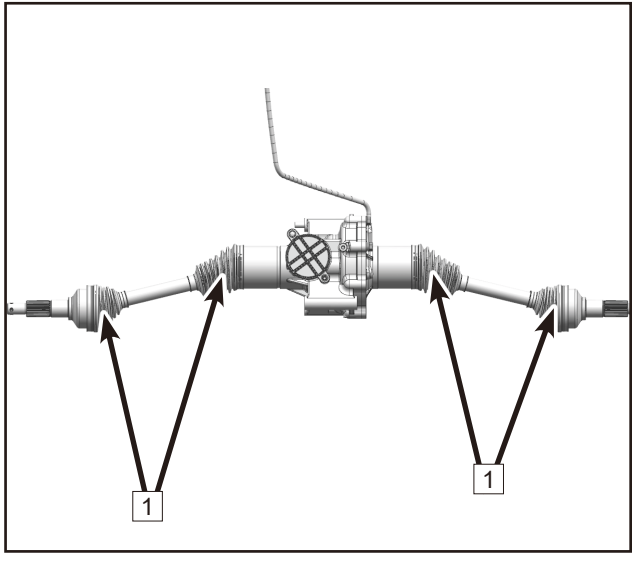

Etu:

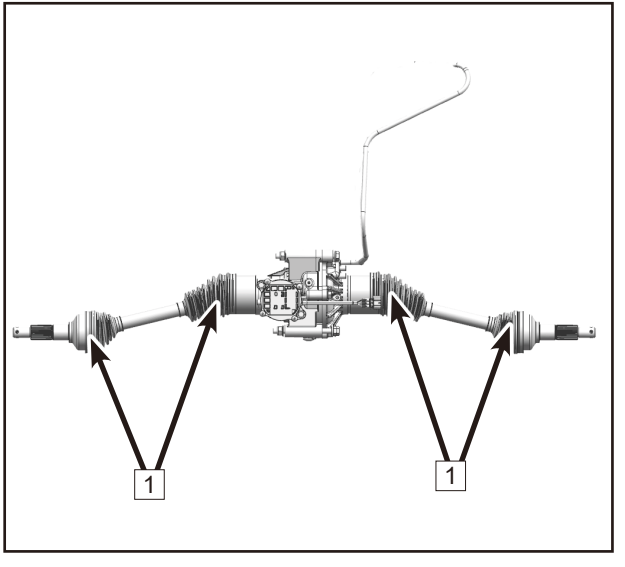

Sytytystulppien tarkastus

Sytytystulppaan pääsemiseksi on poistettava seuraavat osat:

Vasen koristepaneeli

Irrota laajennusruuvit 1.

Irrota pultti 2.

Poista kansi 3.

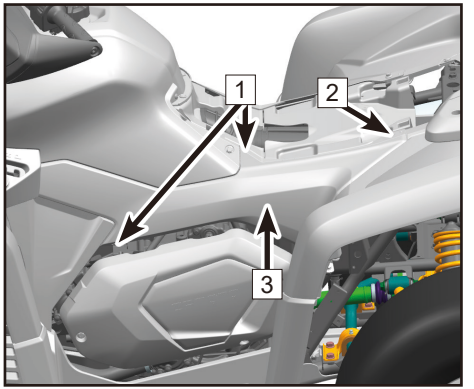

Vaihdekansi

Irroita ruuvi 4.

Irroita pultit 5.

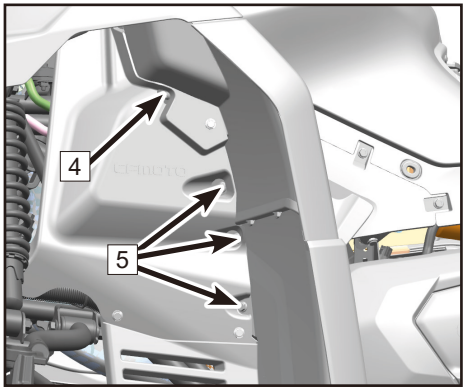

Irroita kansi 6.

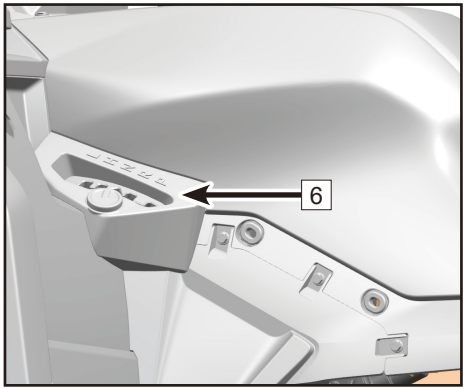

Alempi sivukansi

Irroita pultit 7.

Irrota vasen alempi sivukansi 8.

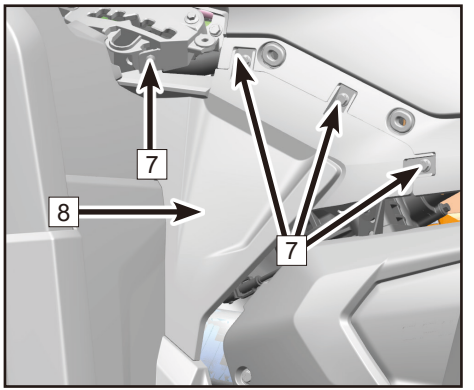

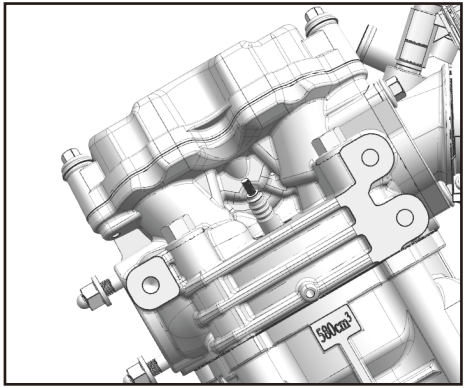

Poisto

Irrota sytytystulpan hattu.

Irrota sytytystulppa työkalusarjan jakoavaimella.

Tarkastus

Sytytystulppa on tärkeä moottorin komponentti, ja se on helppo tarkastaa. Sytytystulpan kunto voi osoittaa moottorin kunnon. Keskielektrodin ympärillä olevan valkoisen eristimen ihanteellinen väri normaalisti ajettavalle mönkijälle on keskitason tai vaalean ruskea väri. Älä yritä diagnosoida tällaista ongelmaa itse. Vie sen sijaan mönkijä jälleenmyyjälle. Irrota ja tarkista sytytystulppa säännöllisesti, koska lämpö ja kerrostumat aiheuttavat sytytystulpan hitaan hajoamisen ja heikentymisen. Jos elektrodin eroosio muuttuu liialliseksi tai hiili ja muut kerrostumat ovat liian suuret, vaihda sytytystulppa määritetyllä tulpalla.

TIEDOKSI: Määritetty sytytystulppa: DCPR8E (NGK)

Mittaa elektrodiväli paksuusmittarilla ja säädä tarvittaessa väli määritysten mukaan.

TIEDOKSI: Sytytystulpan kärkiväli a: 0.8 mm ~ 0.9 mm

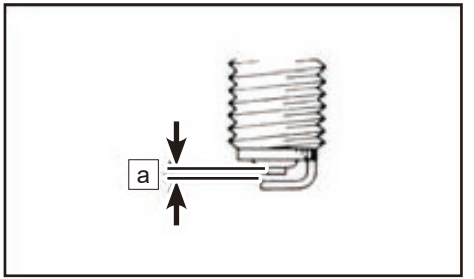

Asennus

1. Puhdista tiivistepinta. Pyyhi lika.
2. Asenna sytytystulppa ja kiristä ilmoitettuun momenttiin.

TIEDOKSI: Sytytystulpan vääntömomentti: 20 N • m (14,8 ft-lb.)

Jos momenttiavainta ei ole saatavana, kun asennat sytytystulppaa, hyvä arvio oikeasta momentista on 1/4 - 1/2 kierrosta sormilla saatavan kireyden yli. Kiristä sytytystulppa ilmoitettuun momenttiin mahdollisimman pian.

3. Asenna sytytystulpan korkki.
4. Asenna paneelit ja vaihdekansi.

Sytytystulpan poisto veden poistamiseksi moottorista

Jos moottoriin on päässyt vettä, on tärkeää poistaa vesi niin pian kuin mahdollista poistamalla sytytystulppa ja pyörittämällä moottoria käynnistysjärjestelmän avulla lyhytaikaisesti veden poistamiseksi sylinteristä. Varmista, että ilmanotto on tyhjennetty vedestä, ennen kuin yrität poistaa vettä.

⚠HUOMIO
Suuria moottorivaurioita voi aiheutua, jos vettä joutuu moottoriin. Anna ajoneuvosi jälleenmyyjän huollettavaksi heti, jos ajoneuvo uppoaa tai jumiutuu veteen, joka ylittää jalkatuen tason. On tärkeää ottaa yhteyttä jälleenmyyjään huoltoa varten ennen moottorin käynnistämistä, jos vettä on päässyt moottoriin. Moottorin sisällä oleva vesi voi aiheuttaa hydraulisen lukituksen, joka voi vahingoittaa käynnistintä ja moottorin osia. Moottoriöljy on tarkistettava veden varalta. Tyhjennä ja täytä uudella moottoriöljyllä, jos kampikammiosta löytyy vettä.

Ilmansuodatinelementti

Tarkista ja vaihda moottoriöljy aina huoltokaavion mukaisin väliajoin. Ilmansuodatinelementti on puhdistettava useammin, jos konetta käytetään erittäin pölyisissä tai märissä tiloissa. Ilmansuodattimen kotelon alaosassa on tarkistusletku. 1 Jos tässä letkussa näkyy pölyä tai vettä, tyhjennä letku ja puhdista ilmansuodattimen kotelo huolellisesti. Jos ajoneuvo oli veden alla, ota yhteyttä paikalliseen jälleenmyyjään tarkistaaksesi, onko moottorin kampikammiossa vettä.

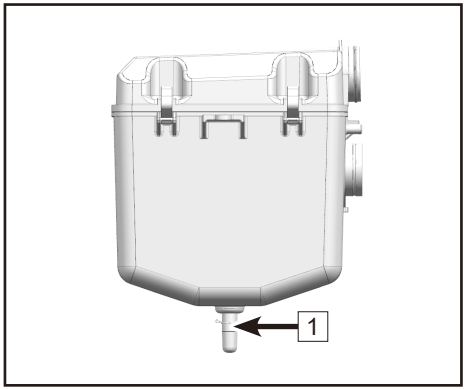

Ilmansuodattimen huolto

1. Irroita istuin.
2. Irrota ilmansuodattimen ylempi suojus 2.
3. Irrota kannen jousipidikkeet 3 ja pultti 4.
4. Irrota suodatinkotelon kansi 5 .
5. Löysää ilmansuodattimen kiinnitintä 6 ja poista vaahtomuovi esisuodatin 7 .
6. Poista vaahtomuovi esisuodatin 7 ilmansuodattimesta.
7. Pese esisuodatin varovasti saippualla ja vedellä ja anna sen kuivua kokonaan.
8. Tarkasta paperinen ilmansuodatin ja varmista, että se on kunnossa asentaa uudelleen. Puhdista tarvittaessa kertynyt pöly pehmeästi. Asenna uusi suodatin tarvittaessa.
9. Asenna esisuodatin ilmansuodattimeen. Levitä ohut voitelukalvo ilmansuodattimen kumitiivisteen sisähalkaisijaan.

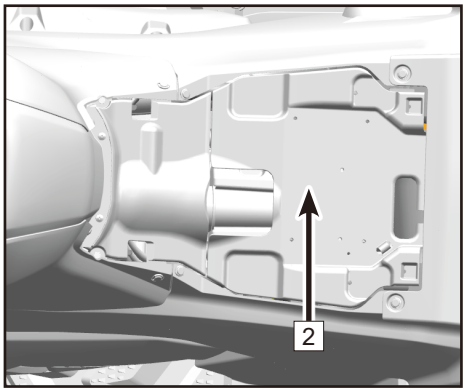

10. Asenna ilmansuodatin ja pidike ilmansuodattimen kotelon sisääntuloon. Kiristä kiinnike kunnolla.
11. Asenna ilmansuodattimen kotelon kansi ja jousipidikkeet takaisin. Varmista, että kansi on asennettu oikein ja tiivistyy kunnolla.
12. Asenna kate takaisin paikalleen. Varmista, että läpiviennit ovat kiinni ja kunnolla kiinni.

TIEDOKSI: Älä pese paperisia ilmansuodattimia tai puhdista suodatinmateriaalia paineilmalla.

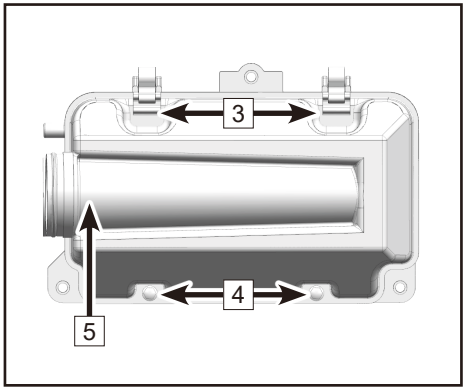

TIEDOKSI

Ilmansuodatinelementti on puhdistettava 50 tunnin välein. Se on puhdistettava ja voideltava useammin, jos konetta käytetään erittäin pölyisillä alueilla. Aina kun ilmansuodatinelementin huolto suoritetaan, tarkista ilmansuodatinrasian ilmanottoaukot esteiden varalta. Tarkista, että ilmansuodatinelementin kumiliitos kaasuläpän ja jakotukin liittimissä on ilmatiivis. Kiristä kaikki liittimet kunnolla, jotta suodattamatonta ilmaa ei pääse moottoriin.

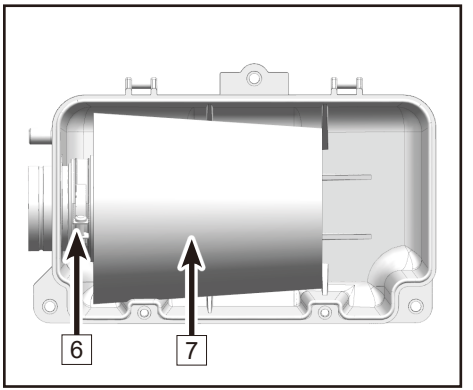

Ilmansuodattimen kotelon kuivaus upotuksen jälkeen

Jos ilmansuodattimen koteloon on päässyt vettä, tyhjennä ilmansuodattimen kotelo, poista ilmansuodatin ja kuivaa komponentit perusteellisesti. Älä käytä paineilmaa. Ota yhteyttä jälleenmyyjään, jos ajoneuvon suorituskykyyn liittyy ongelmia.

⚠HUOMIO
Älä käytä moottoria ilman ilmansuodatinelementtiä. Suodattamaton ilma pääsee moottoriin ja aiheuttaa moottorin kulumista ja vaurioita. Ajaminen ilman ilmansuodatinta heikentää myös suorituskykyä ja voi johtaa moottorin ylikuumenemiseen.

⚠HUOMIO
Suuria moottorivaurioita voi aiheutua jos ilmansuodattimen koteloon tai moottoriin on päässyt vettä. Anna ajoneuvosi jälleenmyyjän huollettavaksi heti, jos ajoneuvo uppoaa tai jumiutuu veteen, joka ylittää jalkatuen tason. On tärkeää ottaa yhteys jälleenmyyjään huoltoa varten ennen moottorin käynnistämistä, koska ilmanotossa ja moottorissa saattaa olla vettä.

Kipinäsuoja

Puhdista kipinäsuoja äänenvaimentimen ja pakoputken ollessa normaalissa lämpötilassa.

1. Poista mutteri 1 .
2. Irrota sytytystulpan esto 2 äänenvaimentimesta.
3. Napauta pakoputkea kevyesti ja poista sitten teräsharjalla mahdolliset hiilikerrostumat 3 pakoputken kipinänsammuttimen osasta.
4. Aseta pakoputki äänenvaimentimeen ja kohdista pultinreiät.
5. Asenna ja kiristä pultit.

⚠VAROITUS
Kun puhdistat kipinäsuojaa: Anna pakojärjestelmän aina jäähtyä ennen kuin kosketat pakoputken osia. Älä käynnistä moottoria puhdistaessasi pakojärjestelmää.

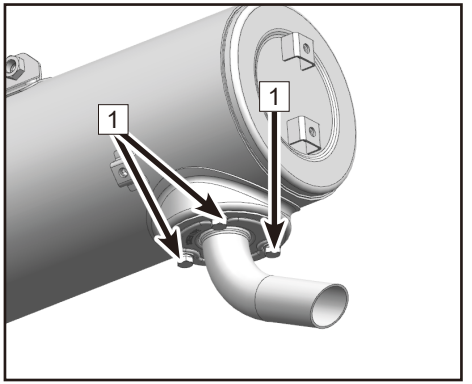

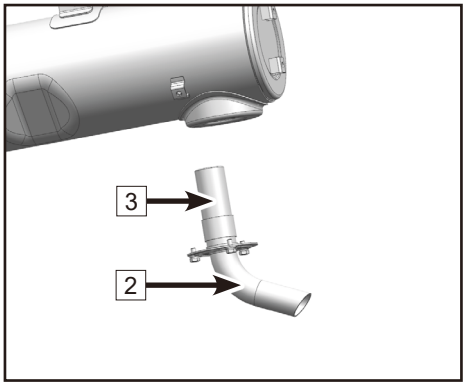

Kaasuläppärungon säätö

Kaasuläpän runko on tärkeä osa moottoria ja vaatii erittäin hienostunutta säätöä. Suurin osa säädöistä tulisi jättää jälleenmyyjällesi, jolla on siihen ammattitaitoa ja kokemusta. Omistaja voi kuitenkin suorittaa joutokäyntinopeuden tarkastuksen osana tavanomaista huoltoa. Kaasuläpän runko on asetettu tehtaalla monien testien jälkeen. Jos joku, jolla ei ole riittävää teknistä tietämystä, säätää asetuksia, seurauksena voi olla huono moottorin suorituskyky ja vahinko. Tarkista tyhjäkäynti vakauden suhteen ja ota tarvittaessa yhteys jälleenmyyjään.

Moottorin tyhjäkäynnin säätö:

⚠VAROITUS
Tämä ajoneuvo on EFI-järjestelmällä varustettu laite, eikä tyhjäkäyntiä tarvitse säätää, tai se vaikuttaa suorituskykyyn. Ota yhteyttä jälleenmyyjään, jos tyhjäkäynti on epänormaali.

TIEDOKSI

Moottori tyhjäkäynnillä: 1500r / min ± 150r / min (lämmitetty moottori)

Moottorin ilman sisään- / ulostuloventtiilin välyksen säätö

Venttiilin oikea välys muuttuu käytön aikana, mikä johtaa väärään polttoaineen / ilman syöttöön tai moottorin meluun. Tämän estämiseksi venttiilin välystä on säädettävä säännöllisesti. Tämä säätö tulisi kuitenkin jättää ammattitaitoisen huoltoteknikon tehtäväksi.

Jarrut

Etujarrupalojen tarkastus

Tarkista etujarrupalat ja -levyt vaurioiden ja kulumisen varalta. Jos palan paksuus on alle 1,5 mm tai levyn paksuus on alle 3,0 mm, pyydä jälleenmyyjää vaihtamaan ne. Jarrukomponenttien vaihtaminen vaatii ammattitaitoa. Huoltoliikkeen tulee suorittaa nämä toimenpiteet.

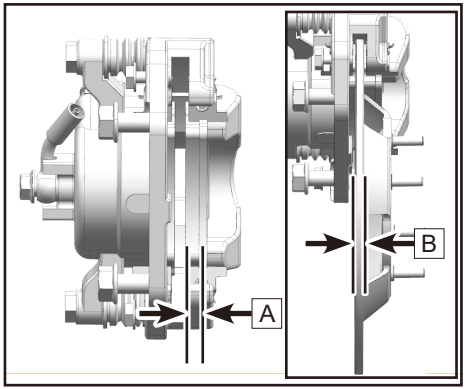

TIEDOKSI

Pyörät on irrotettava jarrupalojen tarkistamiseksi.

⚠HUOMIO
Huollon jälkeen: • Varmista, että jarrut toimivat moitteettomasti ja että jarruvivun vapaaliike on oikea. • Varmista, että jarrut eivät laahaa ja ettei jarrutoiminta ole heikkoa. • Varmista, että kaikki ilma on poistettu jarrujärjestelmästä.

Takajarrupalojen tarkastus

Tarkista jarrupalat ja takajarrulevyt vaurioiden ja kulumisen varalta. Jos jarrupalan paksuus A on alle 1,5 mm tai jarrulevyn B alle 4.0mm, pyydä jälleenmyyjää vaihtamaan ne. Jarrukomponenttien vaihtaminen vaatii ammattitaitoa. Myyjän tulee suorittaa nämä toimenpiteet.

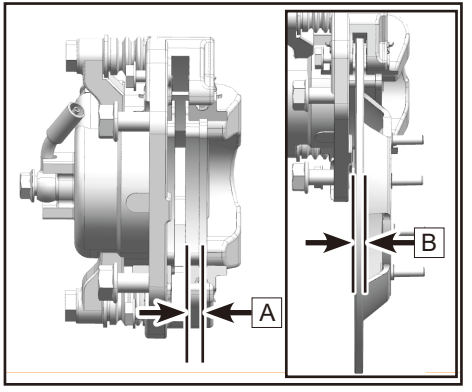

⚠HUOMIO

Huollon jälkeen:

- Varmista, että jarrut toimivat moitteettomasti ja että vivun vapaaliike on oikea.
- Varmista, että jarrut eivät laaha ja ettei jarrutoiminta ole heikkoa.
- Varmista, että kaikki ilma on poistettu jarrujärjestelmästä

Jarrunesteen tason tarkastus

Tarkista ennen ajamista, että jarrunestetasot ovat alemman merkin yläpuolella, ja lisää tarvittaessa. Riittämätön jarruneste voi päästää ilmaa jarrujärjestelmään, mikä saattaa aiheuttaa jarrujen tehottomuuden. Etujarrunesteen pääsylinterisäiliön taso A sijaitsee oikeassa ohjaustangossa. Taka-jarrunesteen pääsylinterisäiliö B on etutelineen huoltopaneelin alla.

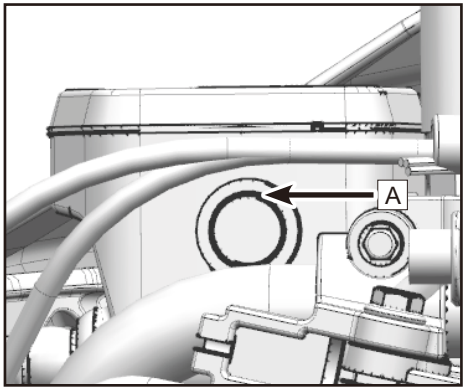

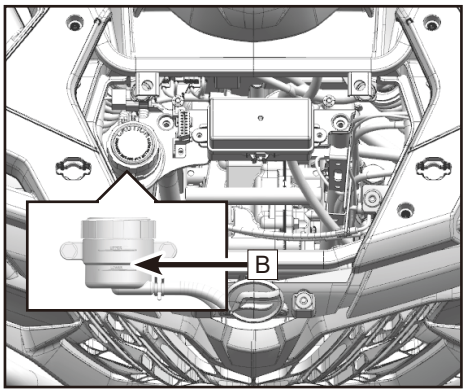

Noudata näitä varotoimia:

1. Kun tarkistat nestetasoa, varmista, että pääsylinterisäiliön yläosa on vakaa kääntämällä ohjaustankoa.
2. Käytä vain määritettyä jarrunestettä. Muuten kumitiivisteet voivat heikentyä aiheuttaen vuotoja ja huonoa jarrutustehoa.
3. Suositeltu jarruneste: DOT 4.
4. Täytä uudestaan samantyyppisellä jarrunesteellä. Nesteiden sekoittaminen voi johtaa haitalliseen kemialliseen reaktioon ja johtaa huonoon jarrutustehoon.
5. Ole varovainen, ettei vettä pääse pääsylinterisäiliöön täytettäessä. Vesi alentaa huomattavasti nesteen kiehumispistettä ja voi johtaa jarrujärjestelmän vaurioitumiseen.
6. Jarruneste voi heikentää maalattuja pintoja tai muoviosia. Puhdista vuotanut neste aina välittömästi.
7. Pyydä jälleenmyyjää tarkistamaan syy, jos jarrunesteen määrä laskee.

Jarrunesteen vaihto

Ainoastaan koulutettu huoltohenkilöstö saa suorittaa täydellisen vaihdon. Pyydä jälleenmyyjää vaihtamaan seuraavat osat säännöllisen huollon aikana tai kun ne ovat vaurioituneet tai vuotavat.

Vaihda öljytiivisteet kahden vuoden välein.

Vaihda jarruletkut neljän vuoden välein.

Etujarruvivun vapaaliike

Etujarruvivussa A ei saisi olla yhtään vapaaliikettä. Jos vapaaliikettä on, pyydä jälleenmyyjää tarkistamaan jarrujärjestelmä.

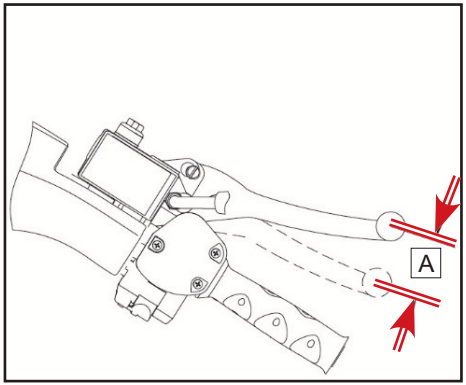

⚠VAARA(Huollon jälkeen):

- Varmista, että jarrut toimivat moitteettomasti ja että vapaaliike on oikea.
- Varmista, että jarrut eivät laahaa. Varmista, että jarrut eivät ole huokoiset.
- Varmista, että kaikki ilma on poistettu jarrujärjestelmästä. Jarrujen huolto vaatii ammattitaitoa. Myyjän tulee suorittaa nämä toimenpiteet.

Jalkajarrun polkimen korkeuden säätö

TIEDOKSI

Jarrupolkimen yläosan tulee olla 95 mm - 100 mm jalkatuen yläosan yläpuolella. Jos se ei ole, pyydä jälleenmyyjää säätämään se.

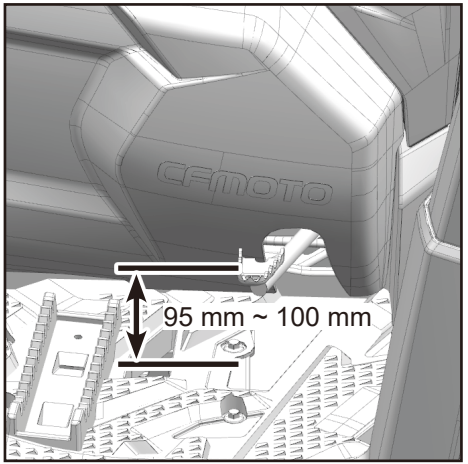

⚠VAARA

Huollon jälkeen:

- Varmista, että jarrut toimivat sujuvasti ja että vapaaliike on oikea.
- Varmista, että jarrut eivät laahaa.
- Varmista, että kaikki ilma on poistettu jarrujärjestelmästä. Jarrujen huolto vaatii ammattitaitoa. Myyjän tulee suorittaa nämä toimenpiteet.

Jalkajarrun valokytkin

Tarkista, että kytkinkokoonpano tai kaapeli on kiinnitetty kunnolla, jos jarruvalo ei toimi.

Hallintalaitteiden vaijerit

⚠VAROITUS
Tarkasta kaapelit usein. Vaihda vaurioituneet kaapelit. Voitele sisäkaapelit ja kaapelin päät. Jos kaapelit eivät toimi sujuvasti, pyydä jälleenmyyjää vaihtamaan ne.

TIEDOKSI

Suositeltu voiteluaine: SAE 10W / 30

Jousituksen kiinnityskohdat

Takavakaajan palkin voitelu.

Lisää voitelurasva rasvanippaan 1 öljypistoolilla, kunnes öljyä valuu holkista.

TIEDOKSI

Takaosan vakaajan tangossa on 2 rasvanippaa, ne ovat symmetrisesti vasemmalla ja oikealla puolella.

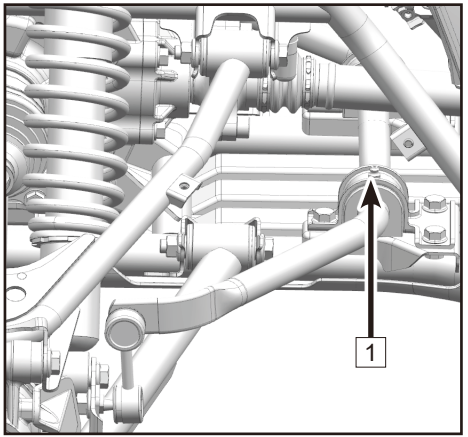

Jousitus

Etujousituksen voitelu

Ajoneuvon etujousitus sisältää komponentteja, jotka eivät vaadi huoltoa tai voitelua. Varmista ennen ajoneuvon käyttöä, että osat puhdistetaan säännöllisesti, etteivät ne ole löystyneitä tai vahingoittuneita.

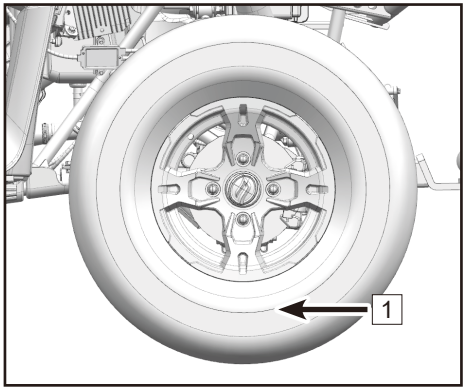

Takajousituksen voitelu

Voitele taka-akselien ylempi ja alempi nivel:

1. Poista takarenkaat 1.
2. Lisää rasvaa rasvapistoolilla ylemmän ja alemman nivelen rasvanippoihin 2
3. Asenna takapyörät takaisin. Kiristä mutterit määritysten mukaan.

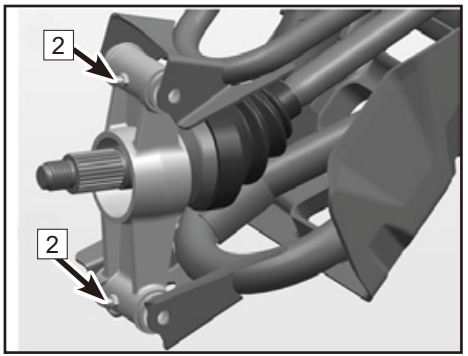

TIEDOKSI

Suositeltava voiteluaine: Yleisrasva

Jousituksen etu- ja takasäätö

Etu- ja takajousituksen jousen esikuormitus voidaan säätää kuljettajan painon ja ajo-olosuhteiden mukaan.

TIEDOKSI

Taka-iskunvaimentimia säädettäessä takapyörät on poistettava.

Säädä jousen esikuormitus seuraavasti.

Lisää jousen esikuormitusta kääntämällä säätörengas 1 suuntaan. a .

Vähennä jousen esikuormitusta kääntämällä säätörengasta 1 suuntaan b .

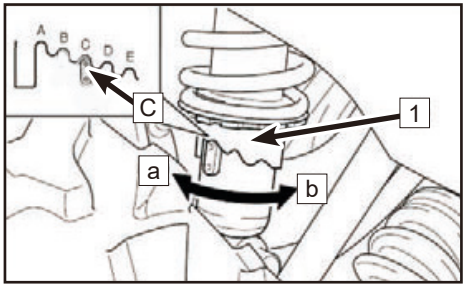

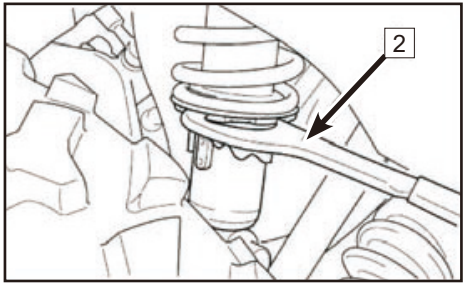

Vakio esikuormitusasento: C

A- Minimi (pehmeä)

E- Maksimi (kova)

TIEDOKSI

Jälleenmyyjältä voidaan hankkia erityinen jakoavain 2 (ellei sitä toimiteta työkalusarjassa) tämän säädön tekemiseksi.

Säädä vasemman ja oikean puolen iskunvaimentimet aina samaan asetukseen.

Pyörät ja renkaat

Irrotus ja asennus

Irrottaminen

1. Löysää pyörän mutterit 1 .
2. Nosta mönkijä ja aseta sopiva jalusta rungon alle.
3. Irrota mutterit pyörästä.
4. Irrota pyörä.

Asennus:

1. Asenna pyörä ja mutterit.

TIEDOKSI

- Kartiomuttereita käytetään sekä etu- että takapyörissä. Asenna mutteri kapenevalla puolellaan pyörää kohti.
- Renkaan nuolimerkin on osoitettava pyörän pyörimissuuntaa kohti.

2. Laske mönkijä niin, että pyörä on maassa.
3. Kiristä pyöränmutterit ilmoitettuun momenttiin.

TIEDOKSI

Pyörän mutterin vääntömomentti:

Edessä: (70 N • m ~ 80 N • m);

Takana: (70 N • m ~ 80 N • m)

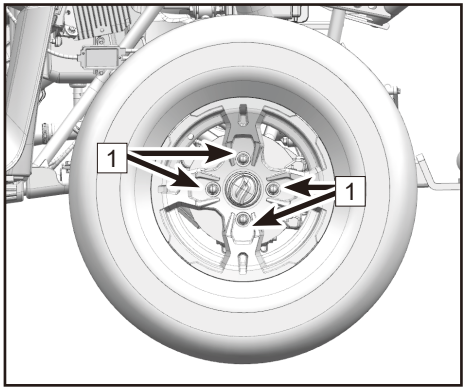

Rengaspaine

Tarkista rengaspaine ennen käyttöä:

Edessä: 0,45 bar

Takana: 0,45 bar

Urasyvyys

Tarkasta kulutuspinnan syvyys säännöllisesti ja vaihda renkaat, jos pienin kulutuspinnan syvyys on alle:

Pienin kulutuspinnan syvyys: 3,0 mm (3/32 tuumaa)

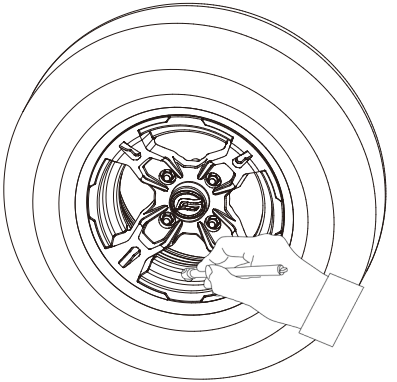

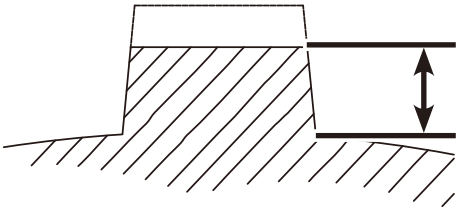

HUOLTO JA VOITELU

Akku

Tässä ajoneuvossa on 12 voltin / 30 ampeeritunnin suljettu, huoltovapaa akku, joka sijaitsee istuimen alla. Siksi ei ole tarpeen tarkistaa elektrolyyttiä tai lisätä tislattua vettä akkuun. Jos akku näyttää tyhjentyneen, ota yhteys jälleenmyyjään. Varmista, että akun liitännät ovat puhtaat ja kiinnitetyt rutiinihuollon aikana.

Akun huolto-ohjeet:

- Jos ajoneuvoa ei käytetä kuukauteen tai pidempään, poista akku ja säilytä sitä viileässä, kuivassa paikassa. Lataa akku kokonaan ennen asennusta.
- Matala huoltoakkujen lataamiseen tarvitaan erityinen akkulaturi (vakiona matala jännite / ampeeri). Tavanomaisen akkulaturin käyttö voi lyhentää akun käyttöikää.
- Varmista aina, että kaapelin liitännät ovat oikein päin, kun asennat akkua uudelleen. PUNAINEN ('+' positiivinen) / musta ('-' negatiivinen). Irrota PUNAINEN (plus +) positiivinen kaapeli aina viimeisenä irrotuksen aikana ja liitä se ensin asennuksen aikana.
- Ruostuneet akkuliitännät voidaan puhdistaa soodan ja veden seoksella.

⚠VAROITUS
Vältä kosketusta ihon, silmien tai vaatteiden kanssa ja suojaa silmiä aina työskennellessäsi paristojen lähellä. Pidä poissa lasten ulottuvilta. Pidä paristot etäällä kipinöistä, liekeistä, savukkeista tai muista sytytyslähteistä. Tuuleta alue, kun lataat tai käytät suljetussa tilassa.

Jos akkuhappoa joutuu:

ULKOISESTI: Huuhtele vedellä.
SISÄISESTI: Ota heti yhteyttä lääkäriin.
SILMIIN: Huuhtele vedellä 15 minuutin ajan ja hakeudu välittömästi lääkäriin.

Akun irrotus

Sammuta kaikki sähköosat ja moottori ennen irrotusta.

Irrotus (L-malli)

Irrota pultti 1;

Irrota takaistuimen kiinnike 2;

Irrota hihna 3 ja elektrodin suojus 4;

Irrota akun miinusjohdon kiinnityspultti langan kanssa;

Irrota akun positiivisen langan kiinnitysruuvi yhdessä langan kanssa;

Poista akku 5.

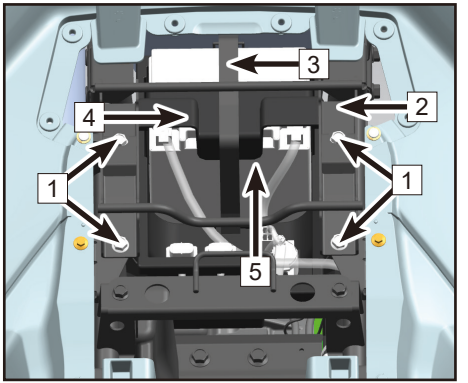

Asennus (L-malli)

Asenna akku 1 paikalleen;

Asenna positiivinen johdin akun positiiviseen pulttiin;

Asenna miinusjohto akun miinuspulttiin;

Asenna hihna 2 ja elektrodin suojus 3;

Asenna istuimen takakiinnike 4;

Asenna pultti 5.

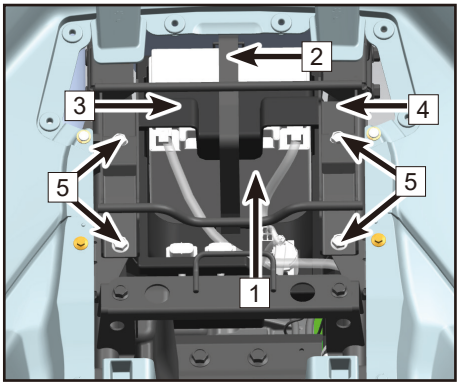

Asenna kate 6.

Asenna laajennusruuvit 7.

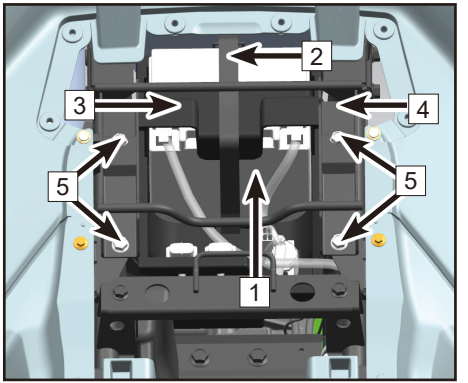

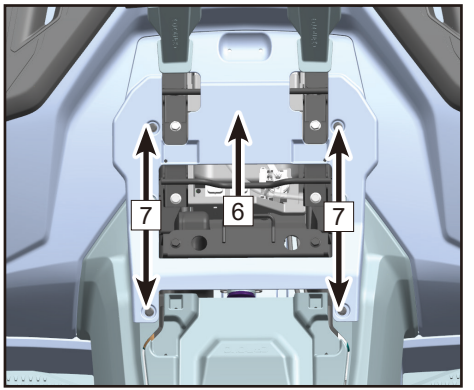

Irrotus (S-malli)

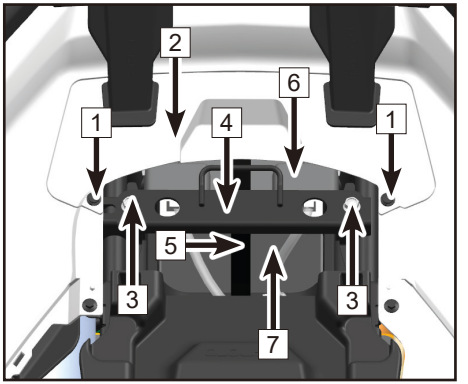

Irrota laajennusruuvi 1;
Irrota takalokasuojan yläkansi 2;
Irrota pultti 3;
Irrota etuistuimen asennuskiinnike 4;
Irrota hihna 5 ja elektrodin suojus 6;

Irrota akun miinusjohdon kiinnityspultti langan kanssa;

Irrota akun positiivisen langan kiinnitysruuvi yhdessä langan kanssa;

Poista akku 7.

Asennus (S-malli)

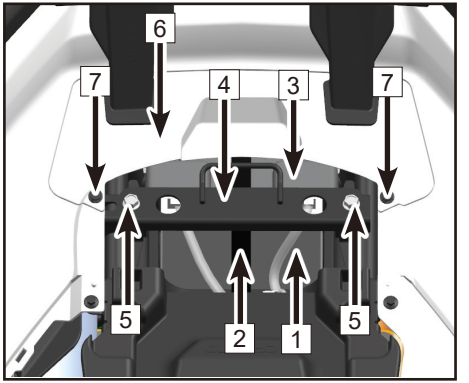

Asenna akku 1 paikalleen;

Asenna positiivinen johdin akun positiiviseen pulttiin;

Asenna miinusjohto akun miinuspulttiin;

Asenna hihna 2 ja elektrodin suojus 3;

Asenna istuimen takakiinnike 4;

Asenna pultti 5;

Asenna takalokasuojan yläkansi 6;
Asenna laajennusruuvi 7;

Sulakkeen ja releen vaihto

1. Rele / sulakerasia 1 sijaitsee etukannen alla. Pääsulake 30A 2 ja EPS-sulake 40A 3 sijaitsevat istuimen alla.

2. Jos sulake palaa, sammuta pääkytkin ja asenna uusi määritetyn ampeerin sulake. Testaa kytkemällä päävirta ja kytkimet päälle. Jos sulake palaa heti uudelleen, ota yhteys jälleenmyyjään.

⚠HUOMIO
Käytä aina määritetyn luokituksen sulaketta. Älä koskaan käytä johtavaa materiaalia oikean sulakkeen sijasta.

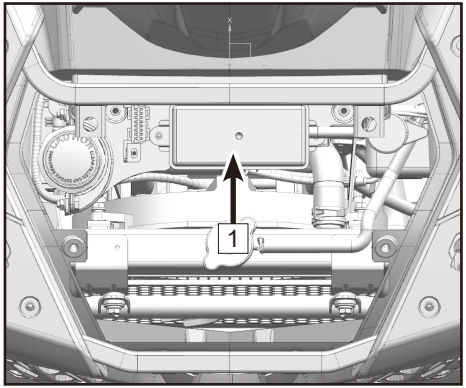

⚠HUOMIO
Estä tahaton oikosulku sammuttamalla pääkytkin, kun tarkastat tai vaihdat sulakkeita. Käytä aina sulaketta, jonka nimellisarvo on oikea. Älä koskaan käytä johtavaa materiaalia oikean sulakkeen sijasta.

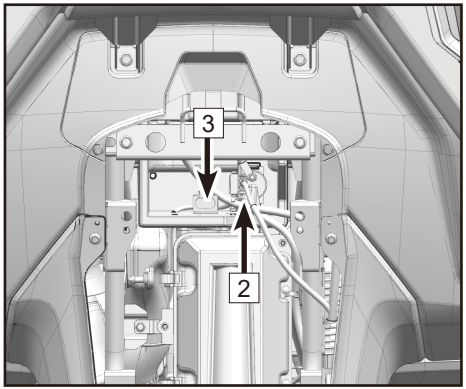

Rele / sulakerasia

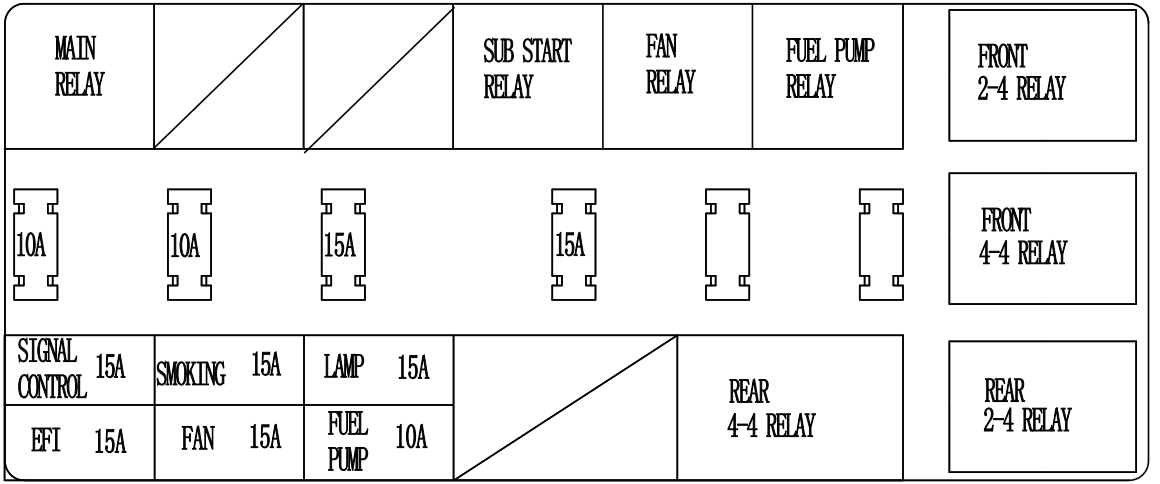

Sähköt

⚠VAROITUS
Estä tahaton oikosulku sammuttamalla pääkytkin, kun tarkistat tai vaihdat sulaketta.

Ajovalon polttimon vaihto

TIEDOKSI:

Sekä ajovalot että takavalot ovat LED-valoja, joita ei voida korjata, jos ne ovat vahingoittuneet tai lakanneet toimimasta. Pyydä jälleenmyyjää vaihtamaan koko ajovaloyksikkö, kun LED-valo on vaurioitunut tai lakannut toimimasta.

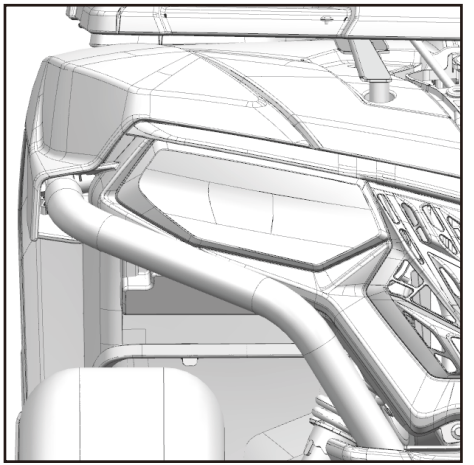

Ajovalojen säätö

⚠VAROITUS
On suositeltavaa antaa jälleenmyyjän tehdä tämä säätö. Käännä säätöruuveja, jotka voivat nostaa tai laskea ajovaloa.

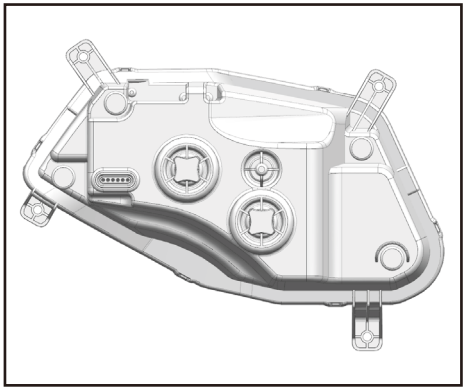

Perä- / jarruvalo ja rekisterikilven lampun vaihto:

Niitä ei voi vaihtaa erikseen. Vaihda koko valo tarvittaessa.

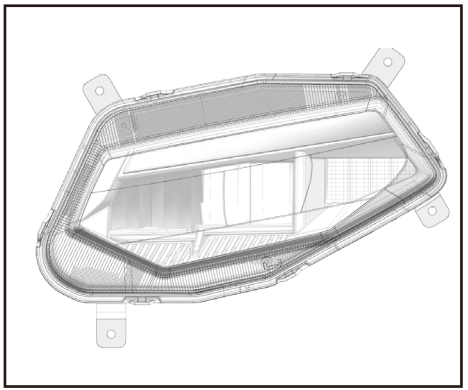

Ajoneuvon uppoaminen

⚠VAROITUS
Jos ajoneuvo uppoaa, seurauksena voi olla merkittäviä moottorivaurioita, ellei konetta tarkasteta perusteellisesti. Vie ajoneuvo jälleenmyyjälle ennen moottorin käynnistämistä. Jos moottoria ei käsitellä oikein upotuksen jälkeen, käynnistys vahingoittaa moottoria.

Puhdistus ja varastointi

Ajoneuvon pesu

Ajoneuvosi pitäminen puhtaana parantaa paitsi sen ulkonäköä myös pidentää eri osien käyttöikää. Muutamalla varotoimella ajoneuvosi voidaan puhdistaa aivan kuten auto:

- Paras ja turvallisin tapa puhdistaa ajoneuvo on puutarhaletku ja astia mietoa saippuaa ja vettä. Voimakkaat pesuaineet voivat heikentää kumiosia.
- Puhdista ensin päältä ja sitten alta.
- Kiinnitä erityistä huomiota siihen, että jäähdytysjärjestelmän jäähdytin ja kumisuojat on puhdistettu perusteellisesti lialta ja roskilta.
- Huuhtele usein vedellä ja kuivaa ajoneuvo säämiskällä vesipisteiden välttämiseksi.
- Voitele kaikki kääntöpisteet välittömästi pesun jälkeen.
- Anna moottorin käydä jonkin aikaa ja höyrystää kaikki vesi, joka on päässyt moottorin ilmanotto- tai pakojärjestelmään.
-

CFMOTO ei suosittele korkeapainetyyppisen autopesujärjestelmän käyttöä ajoneuvosi pesuun, koska vesi voi tunkeutua tiivisteisiin ja vahingoittaa tarroja. Jos käytetään korkeapainejärjestelmää, ole erityisen varovainen, jotta vältetään tarrojen, pyöränlaakereiden, voimansiirtotiivisteiden, korin paneelien, jarrujen, varoitustarrojen, ilmansuodattimen imujärjestelmän ja sähköjärjestelmän vesivahingot. Varmista, ettei vettä pääse ilmansuodattimeen tai CVT-koteloon. Jos varoitus- ja turvatarrat ovat vaurioituneet, ota yhteys jälleenmyyjään vaihtamista varten.

Ajoneuvon vahaaminen

Ajoneuvosi voidaan vahata millä tahansa hankaamattomalla autovahalla. Vältä kovien puhdistusaineiden käyttöä, koska ne voivat naarmuttaa pintaa.

HUOMAUTUS
Tietyt tuotteet, mukaan lukien hyönteiskarkotteet ja muut kemikaalit, vahingoittavat muovipintoja. Ole varovainen, kun käytät näitä tuotteita muovipintojen lähellä.

Suorita korjaukset

Tee tarvittavat korjaukset ajoneuvoon ennen varastointia, jotta vältät lisävahingot seuraavalla käyttökerralla.

Tarkista renkaat

Tarkista renkaiden kulutuspinnat ja kunto. Säädä renkaat määritettyyn ilmanpaineeseen.

Öljy ja suodatin

Lämmitä moottori, pysäytä moottori ja vaihda öljy ja suodatin.

Ilmansuodatin / ilmalaatikko

Tarkasta ja puhdista tai vaihda ilmansuodatin. Puhdista ilmalaatikko ja sedimenttiputki.

Tarkista nestetasot

Tarkista seuraavat nestetasot ja vaihda tarvittaessa:

- Etuperän öljyt
- Peräöljyt
- Jarruneste (vaihda kahden vuoden välein tai tarvittaessa, jos neste näyttää tummalta tai likaantuneelta)
- Jäähdytysneste (vaihda kahden vuoden välein tai tarvittaessa, jos jäähdytysneste näyttää saastuneelta)
- Polttoainetaso (lisää polttoaineen stabilointiainetta tuotetarran ohjeiden mukaisesti)

Säilö polttoaine

Täytä polttoainesäiliö tuoreella polttoaineella, joka on käsitelty polttoaineen stabilointiaineella tuotetarran ohjeiden mukaisesti. Älä anna käsittelemättömän polttoaineen pysyä säiliössä yli 30 päivää, koska polttoaine alkaa hajota ja voi vahingoittaa polttoainejärjestelmän osia.

Akun varastointi

- Poista akku ajoneuvosta ja varmista, että se on ladattu täyteen, ennen kuin asetat sen varastoon. Suojaa akkua jäätymiseltä, joka voi vahingoittaa akkua.

Voitele

Tarkasta kaikki kaapelit ja voitele kaapelivoiteluaineella tuotetarran ohjeiden mukaisesti. Voitele ajoneuvon voitelukohdat yleisrasvalla.

”Sumuta” moottori

- Kallista tavaratilaa päästäksesi sytytystulppiin.
- Irrota sytytystulpat, kierrä mäntää sen iskun pohjaan ja kaada aukkoon noin 15 - 20 ml moottoriöljyä.

TIEDOKSI:

Ole varovainen lisätessäsi öljyä tulpanreiästä, sillä muuten öljyä voi valua muualle moottoriin. Käytä suppiloa tai letkua lisätäksesi öljyä tulpanreiästä.

- Asenna sytytystulpat uudelleen. Kiristä sytytystulppa määritysten mukaan.
- Pyöräytä moottoria muutaman kerran hitaasti jotta öljy leviää joka paikkaan tasaisesti.
- Asenna sytytystulpat, korkit ja sivupaneeli takaisin.

TIEDOKSI:

Moottorin käynnistäminen varastointiaikana häiritsee sumutuksen aiheuttamaa suojakalvoa. Korroosiota voi esiintyä. Älä koskaan käynnistä moottoria varastoinnin aikana.

Varastointialue ja peittäminen

Tue ajoneuvo telineillä rungon alle renkailla, jotka ovat 30mm ~ 40mm (1/2 tuumaa) irti maasta. Varmista, että säilytysalue on hyvin tuuletettu, ja peitä laite hyväksytyllä suojalla.

TIEDOKSI:

Älä käytä muovista tai päällystetyistä materiaaleista valmistettuja suojuksia. Ne eivät anna riittävää tuuletusta kondensoitumisen estämiseksi, ja ne voivat edistää korroosiota ja hapettumista.

Ajoneuvon kuljettaminen

Noudata näitä menettelyjä kuljettaessasi ajoneuvoa:

- Sammuta moottori ja poista avain, jotta vältät sen hävittämisen kuljetuksen aikana.
- Varmista, että polttoainesäiliön korkki on asennettu oikein ja kunnolla.
- Varmista, että istuin on asennettu oikein ja tukevasti.
- Aseta vaihde mihin tahansa asentoon paitsi pysäköintiasentoon ja estä etu- ja takapyörät, jotta ajoneuvo ei liiku.

⚠HUOMIO
Älä koskaan kuljeta vaihteenvalitsin pysäköintiasennossa. **Seurauksena voi olla moottorin ja voimansiirron vaurioituminen.**

- Kiinnitä sekä ajoneuvon rungon etu- että takaosa kuljetuksessa estämään ajoneuvon liukuminen tai liikkuminen.

Ajoneuvon ongelmat ja niiden ratkaisut

Tämä osa on tarkoitettu opastamaan omistaja asioihin, jotka voivat aiheuttaa käyttöongelmia. Ajoneuvokysymysten diagnosointi voi edellyttää jälleenmyyjän kokemusta. Ota yhteyttä jälleenmyyjään, jos ratkaisu ei ole ilmeinen.

Starttimoottori ei pyöri

Mahdollinen syy	Ratkaisu
Palanut sulake	Vaihda uusi sulake
Alhainen akun jännite	Lataa akku 12,8 V DC - Vahvista akun kunto
Löysät akun liitännät	Tarkista kaikki liitännät ja kiristä tarvittaessa
Löysät käynnistysjärjestelmän sähköliitännät	Tarkista kaikki liitännät ja kiristä tarvittaessa
Moottorin pysäytyskytkin	Tarkista toiminta
Käynnistyspiiri ei ole valmis - vaihde päällä	Paina jalkajarru tai vaihda vaihteisto vapaa- tai pysäköintiasentoon.

Moottori pitää ääntä

Mahdollinen syy	Ratkaisu
Huonolaatuinen tai matalaoktaaninen polttoaine	Vaihda väh. 98-oktaaniseen bensiiniin
Sytytyksen ajoitus on väärä	Ota yhteyttä jälleenmyyjään
Väärä sytytystulpan kärkiväli tai lämpöarvo	Säädä sytytystulpan kärkiväli spesifikaatioihin tai vaihda tulpat.

Moottori sammuu tai menettää tehoa

Mahdollinen syy	Ratkaisu
Ylikuumentunut moottori	Puhdista jäähdyttimen suojus ja ulkoinen ydin; puhdista moottorin ulkopinta; Ota yhteyttä jälleenmyyjään
Polttoaine loppu	Tankkaa väh. 98-oktaanista polttoainetta
Tukkeutunut polttoaineletku.	Tarkasta ja vaihda; Ota yhteyttä jälleenmyyjään
Polttoaineessa on vettä	Vaihda uuteen polttoaineeseen
Likaantuneet tai vialliset sytytystulpat	Tarkasta ja puhdista tai vaihda sytytystulppa
Kuluneet tai vialliset sytytystulpan johdot	Ota yhteyttä jälleenmyyjään
Väärä sytytystulpan kärkiväli tai lämpöarvo	Aseta sytytystulpan kärkiväli spesifikaatioihin tai vaihda tulpat
Löysät sytytysliitännät	Tarkista kaikki liitännät ja kiristä
Matala akun jännite	Lataa akku 12,8 V DC - Vahvista akun kunto
Tukkeutunut ilmansuodatin.	Tarkasta ja vaihda tarvittaessa
Peruutusnopeudenrajoittimen toimintahäiriö	Ota yhteyttä jälleenmyyjään
Elektroninen kaasuvivun toimintahäiriö	Ota yhteyttä jälleenmyyjään
Muu mekaaninen vika	Ota yhteyttä jälleenmyyjään

Startti pyörii, moottori ei käynnisty

Mahdollinen syy	Ratkaisu
Startti pyörii, moottori ei käynnisty	Tankkaa
Tukkeutunut polttoainesuodatin	Tarkasta ja vaihda tarvittaessa
Polttoaineessa on vettä	Vaihda väh. 98-oktaaniseen bensiiniin
Polttoainepumppu ei toimi	Tarkasta pumppu ja sulake; Vaihda tarvittaessa
Vanha tai ei-suositeltu polttoaine	Vaihda väh. 98-oktaaniseen bensiiniin
Likaantuneet tai vialliset sytytystulpat	Tarkasta ja puhdista tai vaihda sytytystulppa
Ei kipinää sytytystulppaan	Tarkista sytytystulpat, tarkista, että pysäytyskytkin on päällä
Kampikammio täynnä vettä tai polttoainetta	Ota heti yhteyttä jälleenmyyjään
Tukkeutunut ilmansuodatin	Tarkasta ja vaihda tarvittaessa; Vaihda sytytystulpat tarvittaessa
Tukkeutunut polttoainesuutin	Ota yhteyttä jälleenmyyjään
Matala akun jännite	Lataa akku 12,8 V DC - Vahvista akun kunto
Mekaaninen vika	Ota yhteyttä jälleenmyyjään

Jälkisytytys

Mahdollinen syy	Ratkaisu
Heikko kipinä sytytystulpista	Tarkasta ja vaihda sytytystulpat tarvittaessa
Väärä sytytystulpan kärkiväli tai lämpöarvo	Aseta kärkiväloi teknisten tietojen mukaan tai vaihda tulpat
Vanha tai ei-suositeltu polttoaine	Vaihda väh. 98-oktaaniseen bensiiniin
Väärin asennetut sytytystulpan johdot	Ota yhteyttä jälleenmyyjään
Virheellinen sytytyksen ajoitus	Ota yhteyttä jälleenmyyjään
Mekaaninen vika	Ota yhteyttä jälleenmyyjään
Nopeudenrajoittimen toimintahäiriö	Ota yhteyttä jälleenmyyjään

Moottori käy huonosti

Mahdollinen syy	Ratkaisu
Likaantuneet tai vialliset sytytystulpat	Tarkasta ja vaihda sytytystulpat tarvittaessa
Kuluneet tai vialliset sytytystulpan johdot	Ota yhteyttä jälleenmyyjään
Väärä sytytystulpan kärkiväli tai lämpöarvo	Aseta sytytystulpan kärkiväli spesifikaatioihin tai vaihda tulpat
Löysät sähköliitännät	Tarkista kaikki liitännät ja kiristä
Polttoaineessa on vettä	Vaihda uuteen polttoaineeseen
Matala akun jännite	Lataa akku 12,8 V DC - Vahvista akun kunto
taittunut tai tukossa oleva polttoainesäiliön ilmanottoletku	Tarkasta ja vaihda
Väärä polttoaine	Vaihda väh. 98-oktaaniseen bensiiniin
Tukkeutunut ilmansuodatin	Tarkasta ja vaihda tarvittaessa; Vaihda sytytystulpat tarvittaessa
Peruutusnopeudenrajoittimen toimintahäiriö	Ota yhteyttä jälleenmyyjään
Elektroninen kaasuvivun toimintahäiriö	Ota yhteyttä jälleenmyyjään

Mahdollinen syy	Ratkaisu
Muu mekaaninen vika	Ota yhteyttä jälleenmyyjään
Mahdollinen vähärasvainen tai runsas polttoaineseos	Ota yhteyttä jälleenmyyjään
Vähän polttoainetta tai saastunutta polttoainetta	Lisää tai vaihda polttoaine, puhdista polttoainejärjestelmä
Matala oktaaninen polttoaine	Vaihda väh. 98-oktaaniseen bensiiniin
Tukkeutunut polttoainesuodatin	Vaihda suodatin
Polttoaine on erittäin korkea oktaanista	Vaihda väh. 98-oktaaniseen bensiiniin

EFI-toimintahäiriön merkkivalo

Ajoneuvosi elektronisessa polttoaineen ruiskutusjärjestelmässä on itsediagnostiikkatoiminto, joka syttyy toimintahäiriön merkkivaloon (MIL), jos se havaitsee ongelman. Kun tämä merkkivalo palaa, vikakoodi näkyy suoraan kojelaudassa, tallenna vikakoodi ja ota yhteys jälleenmyyjään diagnoosin tekemiseksi. Jälleenmyyjälläsi on EFI-työkalu vikakoodien diagnosointiin ja korjaamiseen.

Normaalin toiminnan aikana EFI-merkkivalo ei pala.

EFI-toimintahäiriön ilmaisin

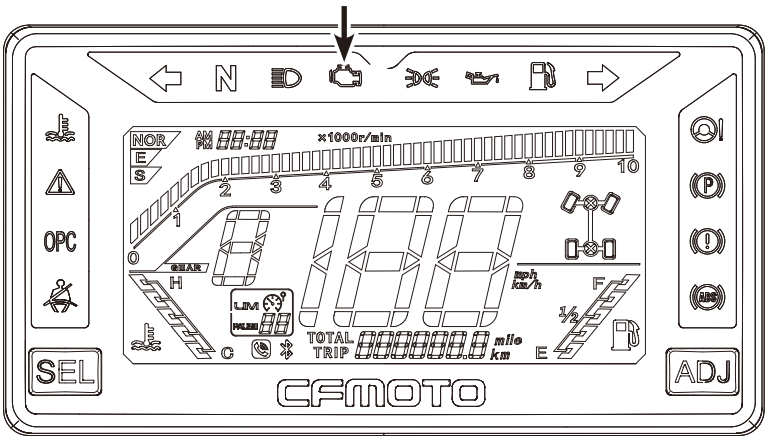

EPS-toimintahäiriön merkkivalo

Ajoneuvosi elektronisessa ohjaustehostimessa on itsediagnostiikkatoiminto, joka sytyttää toimintahäiriön merkkivalon (MIL), jos se havaitsee ongelman. Normaalikäytössä EPS-merkkivalo palaa, kun virta on kytketty ON-asentoon, mutta EPS 1 ei toimi. Kun moottori käynnistetään, EPS-merkkivalo sammuu ja EPS alkaa toimia.

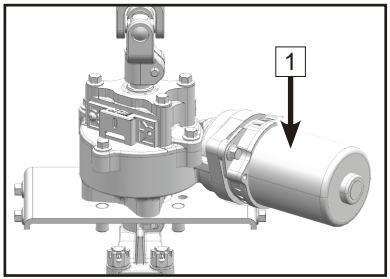

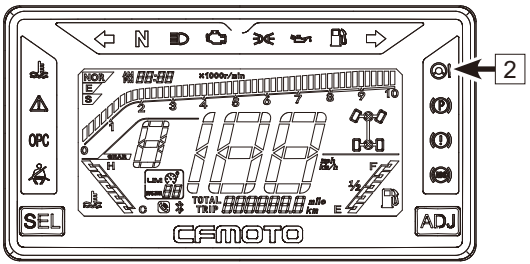

Vikakoodi

Vikakoodi koostuu kahdesta numerosta, jotka määriytyvät vilkuntanopeuden mukaan. Pitkä vilkutus määrittää kymmenet ja lyhyt vilkutus ykköset.
Pitkän vilkutuksen kesto: 2 sekuntia.
Lyhyen vilkutuksen kesto: 1 sekunti.
Valojen vilkutuksen väli: 1 sekunti.
Koodin lopussa on 3 sekunnin tauko, ennen kuin koodi alkaa alusta.
TIEDOKSI: EPS-vian sattuessa älä pura EPS-järjestelmää. Tarkista, ettei johdoissa ole löysiä liitoksia tai ettei sulake ole palanut. Muussa tapauksessa ota yhteys valtuutettuun jälleenmyyjään.

EPS-toimintahäiriön osoitin

Pitkät vilkutukset edustavat kymmeniä;

Lyhyet vilkutukset edustavat ykkösiä;

Pitkän vilkutuksen kesto: 2 s.

Lyhyen vilkutuksen kesto: 1 s.

Valojen vilkutuksen väli: 1 s.

Vilkutusten jakso toistuu, EPS MIL -merkkivalo sammuttua 3 sekunniksi.

Lopeta ajoneuvon käyttö ja ota heti yhteys jälleenmyyjään, jos EPS-järjestelmän MIL vilkkuu tai ohjaustehostin menetetään moottorin käydessä.

Ongelmat ja niiden ratkaisut

EPS-vianmääritys ja ratkaisu

Nro	Vika	Mahdollinen syy	Ongelmien karttoittaminen
1	Ohjauksessa ei ole tehostusta	1.Johdon liittimet ovat huonossa kosketuksessa 2.EPS-järjestelmän sulake palanut 3.EPS-järjestelmän rele viallinen 4.Järjestelmän ohjainlaite, moottori tai anturi viallinen	1.Tarkista, että johdinliittimet ovat kunnolla paikallaan 2.Vaihda sulake (30A) 3.Vaihda rele 4.Ota yhteyttä jälleenmyyjään
2	Tehostus eri tehoinen vasemmalle ja oikealle	1. Järjestelmän käyttöjännitteessä poikkeama 2. Ohjainlaite, moottori, tai anturi viallinen	1. Irrota moottorin liittimet,löysää anturin säätöruuvia ja säädä niin että järjestelmän jännite on n. 1.65V 2. Ota yhteyttä jälleenmyyjään
3	Ajoneuvon käynnistyttyä ohjaustanko liikkuu itsestään	1. Moottorin liitännät väärin päin 2. Ohjainlaite tai anturi viallinen	1. Vaihda plus- ja miinusjohtojen paikat päikseen 2. Ota yhteyttä jälleenmyyjään
4	Raskas ohjaus	1. Akussa ei riittävästi varausta 2. Moottorin vaurio 3. Liian alhaiset rengaspaineet	1. Lataa akku 2. Ota yhteyttä CF MOTO - huoltoon 3. Lisää riittävästi painetta renkaisiin
5	Järjestelmästä kuuluu ääntä	1. Moottori viallinen 2. Ohjausakseli viallinen / vaurioitunut 3. Ohjausakseli huonosti kiinni	1 & 2. Ota yhteyttä jälleenmyyjään. 3. Tarkista ruuvit ym. Kiinnitykset

Ilmoitukset

Ilmoitus kuljettajien altistumisesta melutasolle

Allekirjoittanut: Lai Min jie, toimitusjohtaja
Valmistajan yrityksen nimi ja osoite:
ZHEJIANG CFMOTO POWER CO., LTD.
No.116, Wuzhou Road, Yuhang Economic Development Zone, Hangzhou, 311100,
Zhejiangin maakunta P.R.Kiina

Merkki (valmistajan toiminimi): CFMOTO

Malli	Vaihtoehdot	Kauppanimi (nimet) (jos saatavilla)	Ajoneuvon luokka, alaluokka ja nopeusindeksi	Kuljettajien altistuminen melutasolle (raja: 90dB (A))
CF600ATR-2S	A	CFORCE 625	T3a	86.3
	B	CFORCE 625	T3b	90
CF600ATR-2L	A	CFORCE 625 Touring	T3a	86.3
	B	CFORCE 625 Touring	T3b	90

Testimenetelmä 2, EU 1322/2014, liite XIII

Tärinäilmoitus

Kuljettajan massa		aws m/s2	CF600ATR-2S	CF600ATR-2L	VAATIMUS
59kg±1kg	T1	Koeajo 1	0.75	0.75	Poikkeama <10% koeajon 1/2 ja aritmeettisen keskiarvon välillä, aws <1,25m / s2
	T2	Koeajo 2	0.73	0.73	
	A	Aritmeettinen keskiarvo	0.74	0.74	
98kg±5kg	T1	Koeajo 1	0.67	0.67	Poikkeama <10% koeajon 1/2 ja aritmeettisen keskiarvon välillä, aws <1,25m / s2
	T2	Koeajo 2	0.70	0.70	
	A	Aritmeettinen keskiarvo	0.69	0.69	

aws: istuimen painotetun tärinäkiihtyvyyden rms-arvo mitattuna tavanomaisessa ajoratatestissä

CFMOTON RAJOITETTU TAKUU

ZHEJIANG CFMOTO POWER CO., LTD antaa rajoitetun takuun kaikille CFMOTO-ajoneuvosi osille materiaali- tai valmistusvirheiltä alla kuvatulla ajanjaksolla ja olosuhteissa.

Tämä takuu kattaa viallisten osien korjaamisesta tai vaihtamisesta aiheutuvat osien hinnat ja työvoimakustannukset ja alkaa alkuperäisen vähittäiskauppiaan ostopäivästä. Tämä takuu voidaan siirtää toiselle omistajalle takuuaikana CFMOTO-jälleenmyyjän kautta, mutta tällainen siirto ei pidennä takuun alkuperäistä voimassaoloaikaa.

CFMOTON RAJOITETTU TAKUU

REKISTERÖINTI

Jälleenmyyjän on rekisteröitävä ajoneuvo verkossa ja toimitettava täytetty rekisteröintilomake ZHEJIANG CFMOTO POWER CO., LTD: lle kymmenen (10) päivän kuluessa ajoneuvon myynnin suorittamisesta. Huomaa, että mitään takuuvaatimuksia ei käsitellä, ellei tuotetakuurekisteröintilomake ole täytetty ja ZHEJIANG CFMOTO POWER CO., LTD saa lomakkeen jälleenmyyjältä. Jälleenmyyjän alustava valmistelu ja käyttöönotto ovat erittäin tärkeitä ongelmattoman toiminnan varmistamiseksi. Koneen ostaminen laatikossa tai ilman asianmukaista jälleenmyyjän asetusta mitätöi takuun.

POIKKEUKSET-EIVÄT KUULU TAKUUSEEN

Nämä eivät kuulu takuuseen:

1. Normaali käytössä kuluminen;
2. Tuotteen väärinkäytöstä, epänormaalista käytöstä, laiminlyönnistä tai käytöstä aiheutunut vahinko tavalla, joka on ristiriidassa omistajan käsikirjassa kuvatun suositellun toiminnan kanssa;
3. Oikeiden huolto- ja / tai säilytyspalvelujen laiminlyönnistä aiheutuneet vahingot, kuten käyttöoppaassa kuvataan;
4. Vahingot, jotka johtuvat osien poistamisesta, virheellisistä korjauksista, huollosta, kunnossapidosta tai sellaisten osien käytöstä, jotka eivät ole CFMOTOn valmistamia tai hyväksymiä, tai sellaisten henkilöiden suorittamista korjauksista, jotka eivät ole valtuutettuja huoltotoimenpiteitä suorittavia CFMOTO-jälleenmyyjiä
5. Rutiinihuollon kohteet, viritys, säätö;
6. Vahinko, joka johtuu onnettomuudesta, uppoamisesta, tulipalosta, varkaudesta, vandalismista tai liian suuren esteen ylittämisestä;
7. Käyttö polttoaineiden, öljyjen tai voiteluaineiden kanssa, jotka eivät sovellu käytettäväksi tuotteen kanssa (katso käyttöopas);
8. Ruosteen, korroosion tai olosuhteisiin altistumisen aiheuttamat vauriot;
9. Veden tai lumen koneistoon joutumisesta johtuvat vahingot;
10. Kilpa-ajosta tai muusta kilpailutoiminnasta johtuva vahinko;

11. Vuokrakäytössä aiheutunut vahinko.
12. Ajoneuvoon itse tehdyistä muutoksista johtuva vahinko.

13.Satunnaiset tai välilliset vahingot tai kaikenlaiset vahingot, mukaan lukien hinaus, varastointi, puhelin, vuokraus, taksi, haitat, vakuutusturva, lainanmaksut, ajan menetys, tulonmenetys jne.

TAKUUN VOIMASSAOLO

Tämä takuu on voimassa päivästä, jona se toimitetaan ensimmäiselle vähittäiskaupan kuluttajalle.

Kaksitoista (12) KUUKAUTTA yksityisille omistajille. Kaikkien kaupallisiin tarkoituksiin käytettävien ajoneuvojen takuuaika lyhennetään kuuteen (6) kuukauteen.

Tämä takuuaika on CFMOTO-tehtaan perustakuun voimassaoloaika, ja tämän takuun kesto voi vaihdella kansainvälisellä alueella paikallisten lakien, määräysten ja jakelijoiden käytäntöjen mukaisesti. Huomaa, että jälleenmyyjiltä saamasi takuuaika voi olla sama tai enemmän kuin tämä rajoitettu takuu, mutta ei vähemmän.

Jos ZHEJIANG CFMOTO POWER CO., LTD kattaa moottorin täyden vaihto- tai täydellisen vaihdon tämän takuun nojalla, takuuaikaa ei pidennetä ja se pysyy samana kuin kyseessä olevan ajoneuvon alkuperäinen ostopäivä.

TAKUIDEN JA OIKEUSKEHTOJEN RAJOITUKSET

CFMOTO-rajoitettu takuu sulkee pois vahingot tai viat, jotka johtuvat väärinkäytöksistä, onnettomuuksista, tulipaloista tai muusta syystä kuin materiaali- tai valmistusvirheestä, eikä takaa kuluvia osia, yleisiä kulutustarvikkeita tai muita osia, jotka ovat alttiina kitkapinnoille, jännityksille, ympäristöolosuhteet ja / tai epäpuhtaudet, joita varten niitä ei ole suunniteltu tai joita ei ole tarkoitettu, mukaan lukien seuraavat kohteet:

- Holkit
- Pyörät ja renkaat
- Jousituksen osat
- Istuimen osat
- Kytkimet ja komponentit
- Ohjauskomponentit
- Akut
- Lamput / Suljetut valaisimet
- Suodatin
- Voiteluaineet
- Laakerit
- Valmiit ja keskeneräiset pinnat
- Moottorin osat
- Käyttöhihnat
- Hydrauliset komponentit ja nesteet
- Katkaisijat / sulakkeet
- Sytytystulpat
- Tiivisteet
- Jäähdytysnesteet

EHDOT TAKUUDEN KATTAVUUDEKSI

Tämä takuu on käytettävissä vain, jos jokainen seuraavista ehdoista on täytetty:

1. Ensimmäisen omistajan on ostettava CFMOTO-ajoneuvo uutena ja käyttämättömänä CFMOTO-jälleenmyyjältä, joka on valtuutettu jakamaan CFMOTO-ajoneuvoa maassa, jossa myynti tapahtui.
2. Ostajan on suoritettava CFMOTO: n määrittelemä ennakkotarkastusprosessi, joka on dokumentoitava ja allekirjoitettava.
3. Auktorisoidun CFMOTO-jälleenmyyjän on rekisteröitävä CFMOTO-ajoneuvo asianmukaisesti.
4. CFMOTO-ajoneuvo on ostettava ostajan asuinmaasta;
5. Omistajan käsikirjassa kuvattu rutiinihuolto on suoritettava ajoissa takuun kattavuuden ylläpitämiseksi. CFMOTO pidättää oikeuden asettaa takuuseen riippuvainen asianmukaisen huollon todistamisesta. CFMOTO ei kunnioita tätä rajoitettua takuuta kenellekään yksityisen tai kaupallisen käytön omistajalle, jos jokin edellisistä ehdoista ei täyty. Tällaiset rajoitukset ovat välttämättömiä, jotta CFMOTO voi säilyttää sekä tuotteidensa että kuluttajiensa turvallisuuden.

CFMOTON RAJOITETTU TAKUU

KUINKA SAADA TAKUUHUOLTO

Asiakkaan on lopetettava CFMOTO-ajoneuvon käyttö poikkeavuuksien ilmetessä. Asiakkaan on ilmoitettava siitä huoltoon osallistuvalle CFMOTO-jälleenmyyjälle kolmen (3) päivän kuluessa vian ilmaantumisesta ja annettava sille kohtuullinen pääsy tuotteeseen ja kohtuullinen mahdollisuus korjata se. Asiakkaan on myös esitettävä valtuutetulle CFMOTO-jälleenmyyjälle todiste tuotteen ostamisesta ja allekirjoitettava korjaus- / työmääräys ennen korjauksen aloittamista takuukorjauksen vahvistamiseksi. Kaikista tämän rajoitetun takuun nojalla vaihdetuista osista tulee CFMOTO: n omaisuutta.

MITÄ CFMOTO-JÄLLEENMYYJÄ TEKEE

CFMOTO-valtuutetun jälleenmyyjän on suoritettava takuukorjaukset asiakkaalle veloituksetta, vaikka he eivät olisikaan jälleenmyyjä, joka myi CFMOTO-ajoneuvon asiakkaalle, ja hänen on käytettävä CFMOTO-OEM-osia kaikissa takuukorjauksissa. Jälleenmyyjän on tarkastettava ja testattava kaikki jälleenmyyjän myymät ajoneuvot moitteettoman suorituskyvyn ja toiminnan varmistamiseksi ennen toimitusta asiakkaalle. Ajoneuvoja ei saa toimittaa asiakkaalle läpäisemättä ensin jälleenmyyjän tarkastusta ja käyttötestiä.

VIENTI TUOTTEET

Paitsi silloin, kun laki sitä nimenomaisesti vaatii, tälle tuotteelle ei ole takuuta tai palvelulehtien kattavuutta, jos se myydään myyvän jälleenmyyjän valtuutetun sijainnin ulkopuolella. Tämä käytäntö ei koske tuotteita, joille on myönnetty vientilupa CFMOTOlta. Jälleenmyyjät eivät saa antaa vientilupaa. Jos sinulla on kysyttävää, ota yhteyttä valtuutettuun jälleenmyyjään tämän tuotteen takuun tai palvelun kattavuuden selvittämiseksi. Tämä käytäntö ei koske tuotteita, jotka on rekisteröity valtion virkamiehille tai sotilashenkilöstölle toimeksiannossa myyjän valtuuttaman sijaintimaan ulkopuolella. Tämä käytäntö ei koske turvallisuuslehtiä.

TAKUUEHDOT

HUOM! Lue laitteen käyttöohjekirja ennen kuin aloitat laitteen käytön.
Kaikille CFMOTO:n maastoajoneuvoille on voimassa 3 vuoden takuu, lukuun ottamatta Z FORCE -malleja, joissa on 2 vuoden takuu. Mikäli laite rekisteröidään yrityksen tai yhteisön käyttöön, on takuuaika tuolloin 1 vuotta (kaikissa CFMOTO-malleissa).

Rekisteröidyn ajoneuvon takuu on voimassa, kun seuraavat ehdot täyttyvät:
• Luovutushuollon on suorittanut valtuutettu ATV Finlandin jälleenmyyjä- tai huoltoliike.
• Huolto- ja korjauspalvelut suorittaa valtuutettu ATV Finlandin -jälleenmyyjä tai -huoltoliike.
• Laitteessa on käytetty vain alkuperäisiä osia ja virallisia varaosia.
• Laitteen kaikki huollot suoritetaan virallisen huolto-ohjelman mukaisesti.
• Huoltokirja on täytetty oikein.

Takuu ei ole voimassa, silloin:

• Jos laitetta ei ole huollettu huoltokirjassa/huoltosuunnitelmassa asetettujen ehtojen mukaisesti.

• Jos ajoneuvo ei ole alkuperäisessä tilassaan, ts. sitä on muutettu, rakenneltu, muokattu, ja/tai siihen on lisätty ei-alkuperäisiä osia.

• Jos maahantuojan antamia moottoriöljy- ja/tai jäähdytysnestesuosituksia ei ole noudatettu.

• Jos ajoneuvoa on käytetty kilpatoiminnassa, moottoriurheilukäytössä, tai kaupallisessa ammattikäytössä.

Seuraavat asiat eivät kuulu takuun piiriin:

• Akut ja sulakkeet
• Vinssi (1 vuoden takuu)
• Jarrupalat/Märkälevykytkin
• Renkaiden ja vanteiden normaali kuluminen
• Sytytystulppa
• Vetohihnat
• Variaattoripainot/märkälevykytkimet
• Suodattimet
• Komponenttien normaali kuluminen
• Öljyt, voiteluaineet, ponneaineet ja kylmäaineet
• Vauriot, jotka ovat aiheutuneet laitteen huoltamattomuudesta
• Lisävarusteet, kuten puskulevyt, laukut, vinssit, jne.

HUOLTOAIKATAULU, CFMOTO ATV & UTV

Valtuutetun jälleenmyyjän suorittamana

Aikaväli	Käyttäjän tarkistettava ennen ajoa / säännöllisin väliajoin	Ensihuolto	Huolto 1,3,5,7 jne.	Huolto 2,4,6,8 , jne.
Kilometrit (Km)		750	3000	6000
Aika (Kuukaudet)		6	12	24
Ajotunnit (h)		20	100	200
		Tehtävä	**Tehtävä**	**Tehtävä**
Moottori				
Moottoriöljy & suodatin	CF	R	R	R
Venttiilien välykset		I, A	I, A	I, A
Sytystulppa		I	I (R)	R
Ilmansuodatin		I, C	C or R	C or R
Jakoketju/ kiristin		I	I	I
Moottorin huohotus		I	I	I
CVT hihna		I	I, C, (R)	I, C, (R)
CVT-kytkin (500-800)			I, C, (R)	I, C, R
CVT imanotto		I	I, C	I, C
Vaihteisto				
Etuperän öljy		R	R	R
Takaperän öljy		R	R	R
Vaihdelaatikkoöljy (850xc/ 1000cc laitteet)		R	I, R	I, R
Vetoakselit, etu/taka		I	I	I
Kardaaniaksellit, etu/taka		I	I, L	I, L
Vaihdevivusto	CF	I, A	I, A, L	I, A, L
Polttoainejärjestelmä				
Polttoainesuodatin		R	R	R
Letkut, liitokset		I	I	I
Carburator & Choke / EFI		I, (A)	I, (A, C)	I, (A, C)
Kaasukahva/vaijeri	CF	I, A	I, A, L	I, A, L
Nopeudenrajoitin - toiminta		I	I	I
Jäähdytinjärjestelmä				
Jäähdytinnesteen taso / pakkasenkestävyys	CF	I	I	R
Jäähdytinpuhaltimen käynnistyminen/ pysähtyminen		I	I	I
Letkut, liitokset		I	I	I

Aikaväli	Käyttäjän tarkistettava ennen ajoa / säännöllisin väliajoin	Ensihuolto	Huolto 1,3,5,7 jne.	Huolto 2,4,6,8 , jne.
Sähköjärjestelmä				
Akku	CF	I	I, C	I, C
Johdot ja liittimet		I	I, C	I, C
Mittarit & kytkimet	CF	I	I	I
Valot	CF	I	I	I
Sulakkeet & releet		I	I	I
ECU-Ohjemointi/-vikakoodit		I	I	I
EPS-ohjelmointi/-vikakoodit		I	I	I
Ohjaus				
Ohjaustanko	CF	I	I	I
Ohjaustehostimen toiminta	CF	I	I	I
Ohjausnivelet	CF	I	I, (A), L	I, (A), L
Rengaskulmat		I	I, (A)	I, (A)
Jouset/jousitus				
Tukivarret, puslat		I	I, L	I, L
Jouset, iskunvaimentimet		I	I	I
Alustan puslat ja nivelet		I	I, (R)	I, (R)
Pyöränlaakerit		I	I	I
Renkaat & vanteet	CF	I	I	I
Jarrujärjestelmä				
Jarruneste	CF	I	I	R
Jarrupalat	CF	I	I, (R)	I, (R)
Jarrujen toiminta	CF	I	I, A	I, A
Pysäköintijarrun toiminta	CF	I, A	I, A	I, A
Kahvat & vivut	CF	I, A, L	I, A, L	I, A, L
Runko				
Moottorin kiinnikkeet		I	I	I
Vakaaja		I	I	I
Pakoputki		I	I	I
Runko		I	I	I
Vetokoukku		I	I, A	I, A

Lyhenteet: I=Tarkistus, C=Puhditus, A=Säätö, R=Vaihto, L=Rasvaus, PU=Ohjelmointipäivitys
CF=Käyttäjän tarkistettava ennen ajoa / säännöllisin väliajoin , ()=Jos tarpeen

9DS#-380102-7000 EU206